Abre-puertas de garaje

Modelo 8500

Exclusivamente para uso residencial o uso comercial de servicio liviano
Sólo instalizar en puertas seccionales con resorte de tension

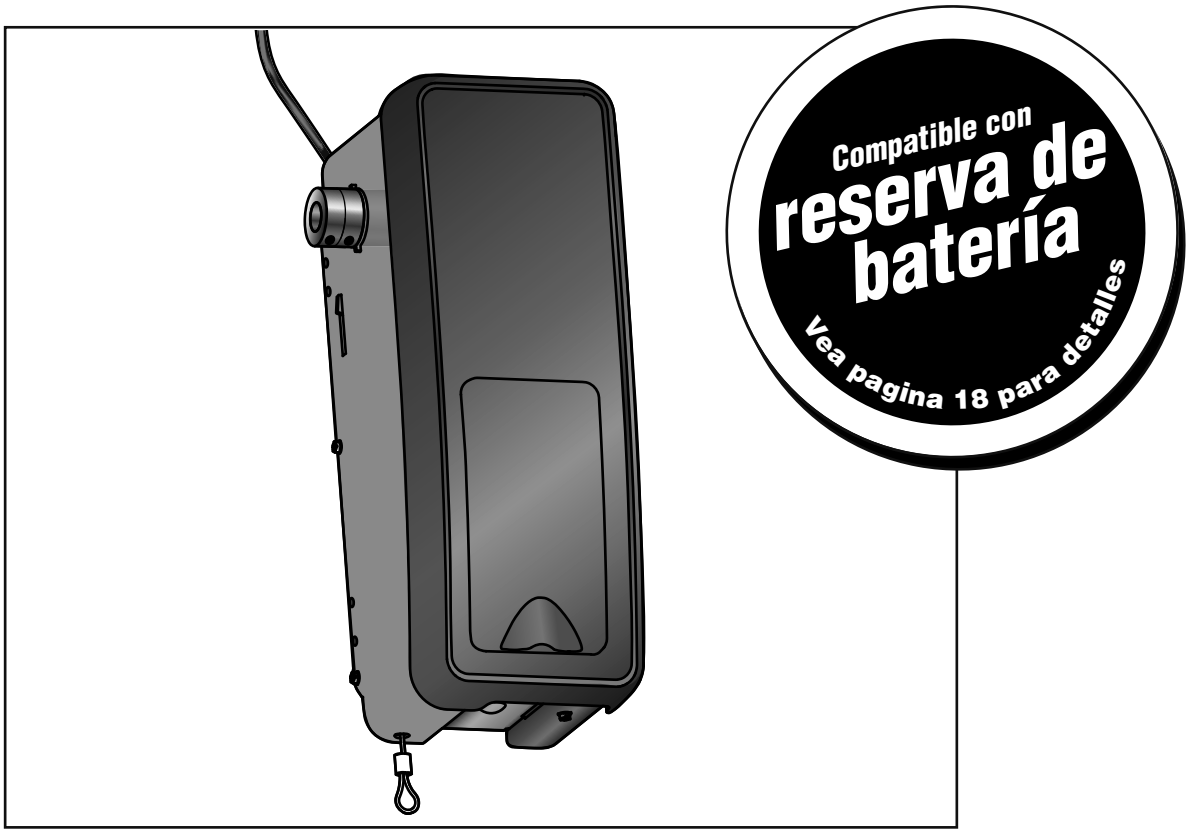

Este producto es para la instalación solamente por los técnicos especializados en sistemas de puertas del garaje. Este producto puede requerir ajustes a los resortes de la puerta y/o las configuraciones del riel. No use este producto en las pistas del espacio libre o puertas del garaje que utilizan los resortes tensores.

- **¡Favor de leer cuidadosamente este manual y los materiales de seguridad anexos!**
- **Guarde este manual cerca de la puerta del garaje luego de la instalación.**
- **La puerta NO SE CERRARÁ a menos que el Protector System® y el monitor de tensión del cable estén conectados y adecuadamente alineados.**
- **Se deben realizar revisiones periódicas del abre-puertas para asegurar su operación segura.**
- **La calcomanía con el número de modelo se ubica detrás de la puerta abisagrada de su abre-puertas.**
- **NO exceda 10 ciclos completos de la operación de la puerta por hora.**
- **Este abre-puerta de garaje es compatible ÚNICAMENTE con accesorios MyQ® y Security: 2.0®.**

c UL us LISTED

LiftMaster
845 Larch Avenue
Elmhurst, IL 60126-1196

LiftMaster® ELITE SERIES®

Contenido

INTRODUCCIÓN 2
Revisión de los símbolos y palabras de seguridad 2
Planificación....3
Preparación de la puerta del garaje 4
Herramientas necesarias....4
Inventario del empaque....5
Inventario de piezas 5

ENSAMBLADO 6
Montar el aro en el abre-puerta....6
Montar la ménsula al abre-puerta 7

INSTALACIÓN 7
Montar el abre-puerta de garaje 8
Montaje de la cuerda y la manija de desenganche de emergencia....9
Instalación del seguro de puerta eléctrico....9
Colocación del monitor de tensión del cable (Requerido)....10
Instalar el control de puerta (Panel de control MyQ®) 11
Instalación de la luz con comando remoto....12
Instalación del Protector System® 13
Conectar la alimentación....16
Instalar la batería de reserva (opcional) 18

AJUSTES 19
Programación de los límites del recorrido 19
Ajuste la fuerza....20
Prueba del sistema de seguridad de reversa..21
Prueba del Protector System® 21
Prueba del monitor de tensión del cable 22
Prueba del seguro de puerta eléctrico....22
Cómo abrir la puerta manualmente....22

OPERACIÓN 23
Uso del abre-puertas de garaje 23
Uso del control de puerta (Panel de control MyQ®) 24
Cómo usar el control remoto 25

PROGRAMACIÓN 26
Para agregar un control remoto, llave digital o accesorios compatibles con MyQ® con el control de puerta (Panel de control MyQ®) 26
Internet Gateway (No suministrado) 27
Para eliminar todos los códigos de la memoria del control de puerta (Panel de control MyQ®) 27
Cómo reprogramar la luz o luz adicional....28
Programación adicional de llave digital (no suministrada) 28

MANTENIMIENTO 29
Mantenimiento del abre-puertas de garaje 29

RESOLUCIÓN DE PROBLEMAS 30
Tabla de diagnóstico 30
Resolución de problemas....31
Resolución de problemas (Continuación) 32

PIEZAS DE REPUESTO 33
Piezas para la instalación 33
Piezas del abre-puertas de garaje....34

ACCESORIOS 35
PIEZAS DE REPUESTO Y SERVICIO 36
GARANTÍA 36

Introducción

Revisión de los símbolos y palabras de seguridad

Este abre-puertas de garaje ha sido diseñado para un funcionamiento seguro, siempre y cuando se instale, se pruebe, se opere y se le dé mantenimiento como se indica a lo largo de este manual, cumpliendo al pie de la letra con todas las advertencias e instrucciones generales aquí contenidas.

Estas advertencias y/o símbolos de seguridad que aparecen a lo largo de este manual le alertarán de la existencia de riesgo de una ***lesión seria o de muerte*** si no se siguen las instrucciones correspondientes. El peligro puede ser eléctrico (electrocución) o mecánico. Lea las instrucciones con mucho cuidado.

⚠ ADVERTENCIA

Mecánica

⚠ ADVERTENCIA

Eléctricidad

Cuando vea esta palabra y/o símbolo de seguridad a lo largo de este manual le alertará de que existe el riesgo de dañar la puerta del garaje y/o el abre-puertas si no se siguen las instrucciones correspondientes. Lea las instrucciones con mucho cuidado.

PRECAUCIÓN

Introducción

Planificación

Revise el área de su garaje para ver si alguna de las siguientes condiciones se aplica a su instalación. Otros materiales podrían ser necesarios según las características de su instalación particular.

ESTE ABRE-PUERTAS ES COMPATIBLE CON:

- Puertas con barra de torsión y resortes. La barra de torsión debe ser de 2.5 cm (1 pulgada) de diámetro.
- Carretes de 10 cm a 15 cm (4 a 6 pulg.); no debe utilizarse con carretes cónicos de más de 15 cm (6 pulg.).
- Puertas seccionadas de elevación alta (de hasta 137.2 cm (54 pulg.) de altura) y estándar de hasta 4.3 m (14 pies) de altura.
- Puertas de hasta 5.5 m (18 pies) de ancho.
- Puertas de hasta 16.7 m cuadrados (180 pies).

NOTA: *Inspeccione la barra de torsión mientras la puerta suba y baje. Es importante que no haya ningún movimiento notorio hacia arriba ni abajo, ni hacia la derecha ni la izquierda. La duración del abre-puerta será mucho menor si no se corrige el movimiento.*

Revise o inspeccione el área de instalación propuesta. El abre-puerta de garaje puede instalarse a la izquierda o a la derecha de la puerta. Seleccione el lado que cumpla con los requisitos que se detallan a continuación.

a. Debe haber, como mínimo, 6.4 cm (2-1/2 de pulg.) entre la pared del garaje y el centro de la barra de torsión.

b. Debe haber, como mínimo, 7.6 cm (3 pulg.) entre el techo y el centro de la barra de torsión.

c. Debe haber, como mínimo, 20.3 cm (8 pulg.) entre la pared lateral del garaje (o obstrucción) y el extremo de la barra de torsión.

d. La barra de torsión debe extenderse, por lo menos, de 2.5 cm a 12.7 cm (1 a 5 pulg.) de la placa del cojinete. Esto puede variar dependiendo de sus requisitos de la instalación.

e. Se requiere una toma de corriente eléctrica dentro de los 1.83 m (6 pies) del área de instalación. Si no hay una toma de corriente, contacte a un electricista profesional.

f. Según la construcción del garaje, es posible que se requieran extensiones de soporte o bloques de madera para instalar los sensores de reversa de seguridad.

g. El montaje alternativo de los sensores de reversa de seguridad en el suelo requerirá piezas que no se incluyen.

h. Cualquier espacio entre el suelo y la base de la puerta no debe exceder 6 mm (1/4 de pulg.). De lo contrario, es posible que el sistema de reversa de seguridad no funcione debidamente.

i. Se recomienda el uso de reserva de batería modelo 475LM si no hay puerta de acceso al garaje, ya que este abre-puertas no puede usarse junto con un mecanismo externo de apertura de emergencia.

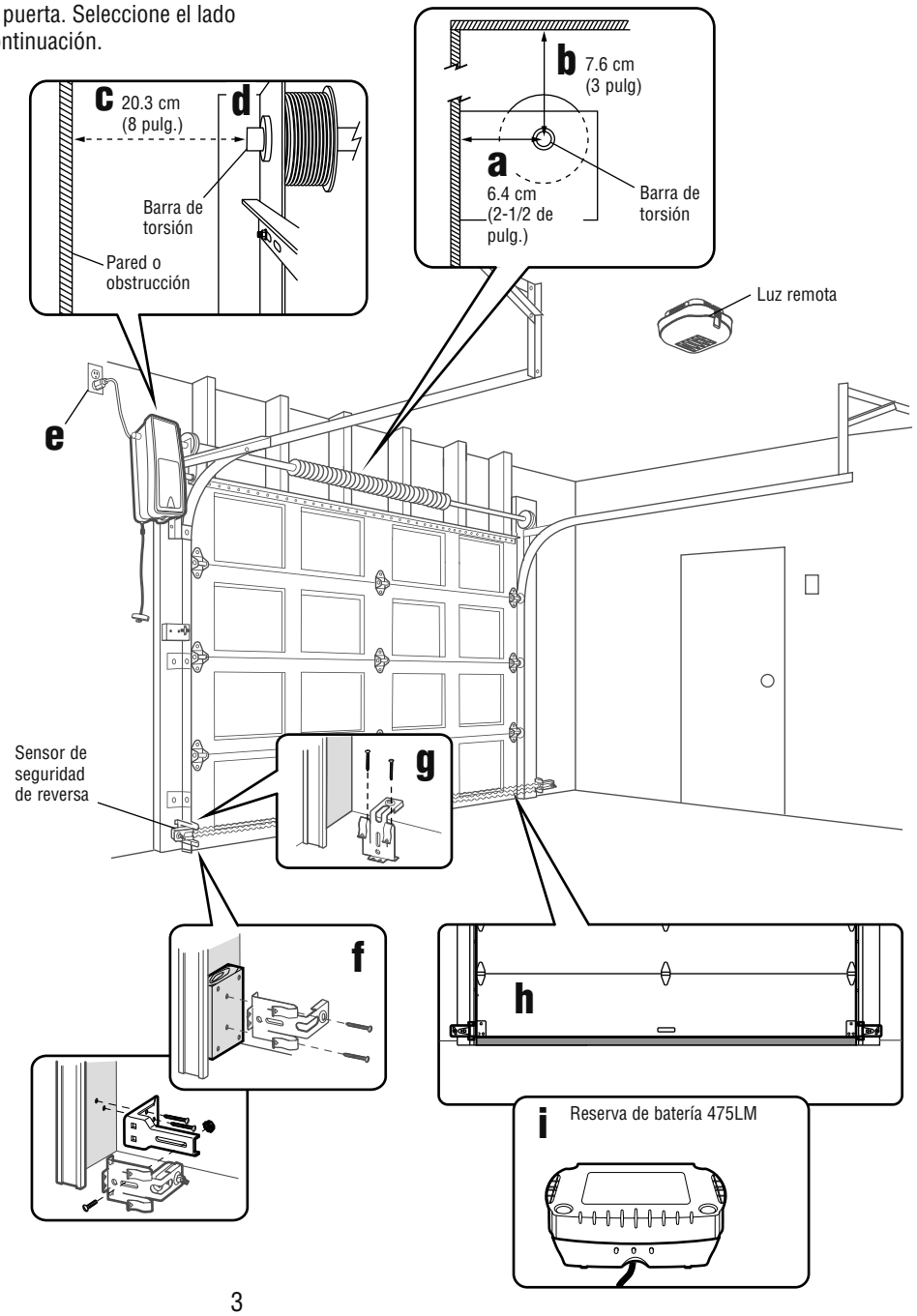

Introducción

Preparación de la puerta del garaje

ANTES DE COMENZAR:

- Desarme los seguros.
- Retire cualquier cuerda que esté conectada a la puerta del garaje.

Haga la siguiente prueba con su puerta para verificar que esté equilibrada y que no se atasque ni se atore:

1. Levante la puerta hasta la mitad de su recorrido como se muestra. Suelte la puerta. Si está equilibrada, debe mantenerse en esa posición sólo con el soporte de los resortes.
2. Suba y baje la puerta; observe si se atora con algo o si se atasca.

Si su puerta se atora, se atasca o está desequilibrada, llame a un técnico especializado en sistemas de puertas.

3. Verifique que haya igual tensión del cable en cada lado de la puerta. La tensión del cable debe permanecer igual durante todo el recorrido de la puerta.

Puerta seccionada

⚠ ADVERTENCIA

Para evitar la posibilidad de LESIONES GRAVES o incluso LA MUERTE:

- Si la puerta se atora, se atasca o está desbalanceada, SIEMPRE llame a un técnico profesional para que la repare. Es posible que una puerta de garaje que no esté bien balanceada NO retroceda cuando se requiera.
- NUNCA trate de aflojar, mover, ni ajustar la puerta del garaje, los resortes, los cables, las poleas, las ménsulas ni los pernos, pues TODAS estas piezas están bajo una tensión EXTREMA.
- Para evitar interferencias, desactive TODAS las trabas y quite TODAS las cuerdas conectadas a la puerta del garaje, ANTES de instalar y poner en uso el abre-puertas.

PRECAUCIÓN

Para evitar daños a la puerta y al abre-puertas:

- SIEMPRE desactive las trabas y seguros ANTES de instalar y usar el abre-puertas.
- SOLAMENTE opere el abre-puertas de garaje con corriente de 120V 60 hz con object de evitar su mal funcionamiento y que el abre-puertas se dañe.
- NO exceda 10 ciclos completos de la operación de la puerta por hora.

Especificaciones

Voltio	120 Vca - 60 Hz, SOLAMENTE
Corriente	1.0 AMP
Carga Clasificada	325 libre pulg/seg dies ciclos cada hora

Herramientas necesarias

Durante el montaje, instalación y ajuste del abre-puertas, las instrucciones indicarán usar las herramientas que aparecen en la siguiente illustración.

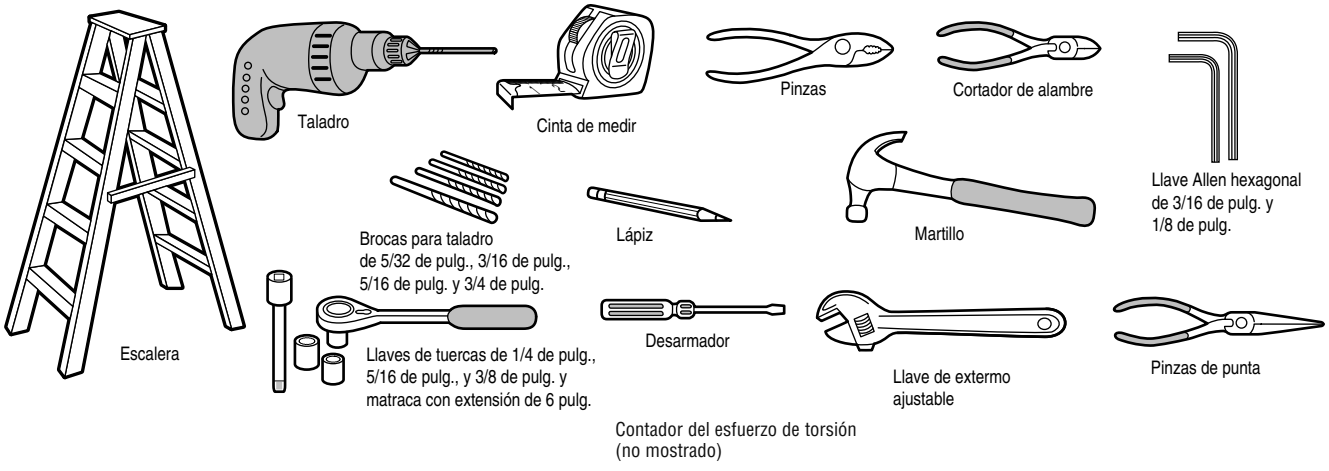

Introducción

Inventario del empaque

Los accesorios suministrados con el abre-puerta dependerá del modelo comprado. Si falta alguna pieza, revise con cuidado el material de empaque.

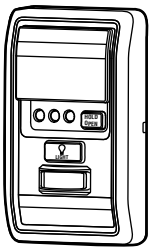

Control de puerta
(MyQ® Panel de control)
Modelo 888LM

Broche de visera
para control
remoto

Control remoto de 3 botones
Modelo 893MAX (1)

Cable del timbre de 2
conductores,
Blanco y Blanco/Rojo

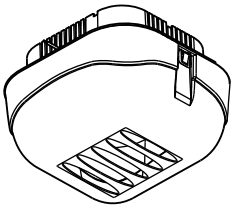

Luz remota
(Luz del abre-puerta)
con bolsa de piezas

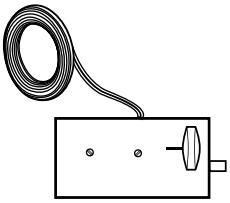

Seguro de puerta eléctrico con
un par de conductores (blanco/
blanco-negro) con conector

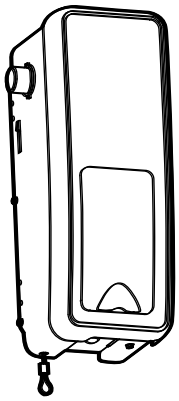

Abre-puertas de garaje

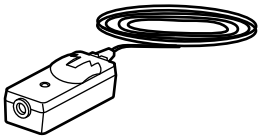

Protector System®
(2) Sensores de seguridad de
reversa (1 emisor y 1 receptor)
con cable de timbre de 2
conductores,
(Blanco y Blanco/Negro) conectado

Collar con tornillos

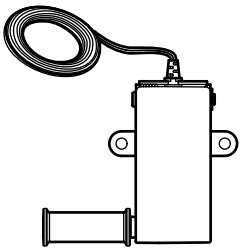

Monitor de tensión del
cable con cables de
timbre de 2 conductores,
Verde/Blanco

Mensula

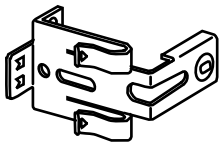

Mensulas para sensor de seguridad de
reversa (2)

Etiquetas de
seguridad y
literatura

Inventario de piezas

Tornillo hexagonal núm. 14-10 x 1-7/8 de pulg. (4)

Tornillo núm. 6x-1-1/4 de pulg. (2)

Tornillo para metales núm. 6x1 pulg. (2)

Perno coche de 1/4 de pulg.-20 x 1/2 de pulg. (2)

Tuerca mariposa de 1/4 de pulg.-20 (2)

Tornillo de cabeza plana de 1/4 de pulg., 20 x 1/2 de pulg. (2)

Tornillo de cabeza hexagonal núm. 8 x 1 pulg. (2)

Tornillo autorroscable núm. 10-32 (2)

Tarugos para panel de pared (2)

Tarugos para panel de pared (atornillable) (2)

Manija

Cuerda

Grapas con aislamiento

Plantilla del seguro

Ensamblado

1 Montar el aro en el abre-puerta

Para evitar problemas con la instalación, no opere el abre-puertas de garaje hasta que llegue al paso de la instalación correspondiente.

El abre-puerta puede montarse a izquierda o a derecha de la puerta (véase la sección PLANIFICACIÓN de la página 3). Las ilustraciones muestran la instalación del lado izquierdo.

1. Afloje los tornillos del collar.
2. Montar el aro en el eje del motor del abre-puerta. El lado el aro de mayor diámetro va del lado del eje del motor. Asegúrese de que el collar esté colocado íntegramente en el eje del motor hasta llegar al fondo.
3. Los tornillos del aro deben quedar hacia afuera y en una posición fácil alcanzar.
4. Fijar el aro al eje del motor ajustando uniformemente los tornillos a ambos lados del mismo (12-14 libras-pie de torque).

NOTA: *No apriete los tornillos de fijación hasta que se le indique.*

⚠ ADVERTENCIA

Para evitar la posibilidad de una LESIÓN GRAVE o INCLUSO LA MUERTE, el collar DEBE estar correctamente apretado.
Es posible que la puerta NO retroceda correctamente o que se pierdan los límites debido al deslizamiento del collar.

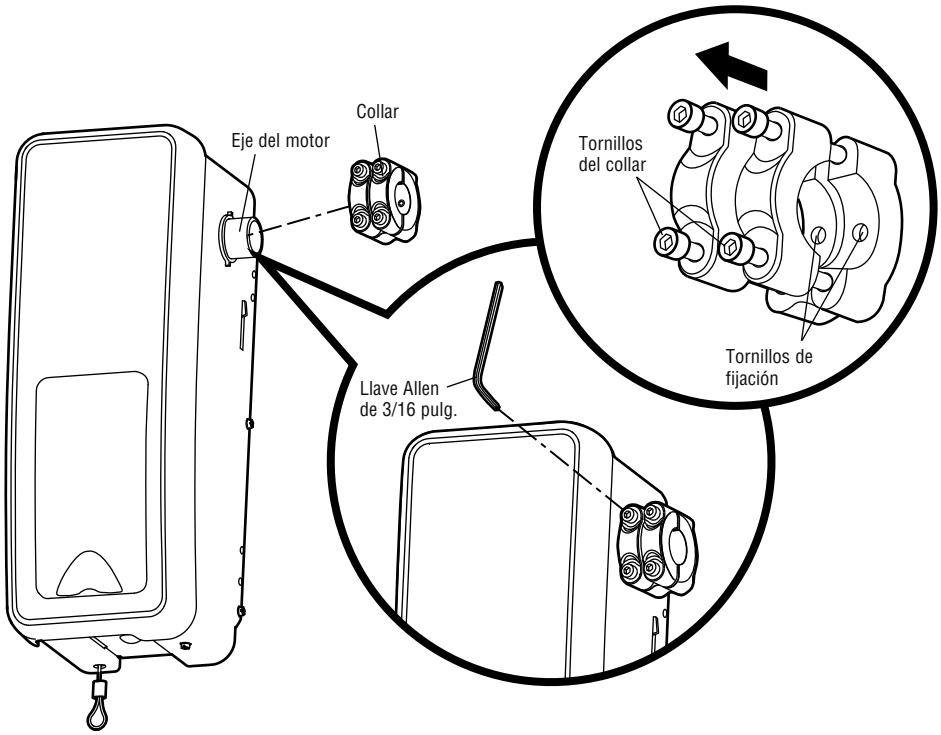

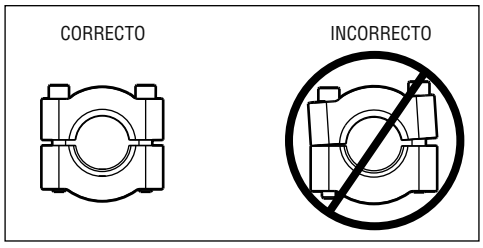

Ensamblado

2 Montar la ménsula al abre-puerta

PIEZA

Tornillo #10-32 (2)

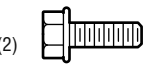

1. Con los tornillos autorroscantes suministrados, colocar el lado de la ménsula con la muesca del mismo lado en que se montó el aro en el abre-puerta.

   NOTA: *No ajustar los tornillos hasta que así se indique en las instrucciones.*

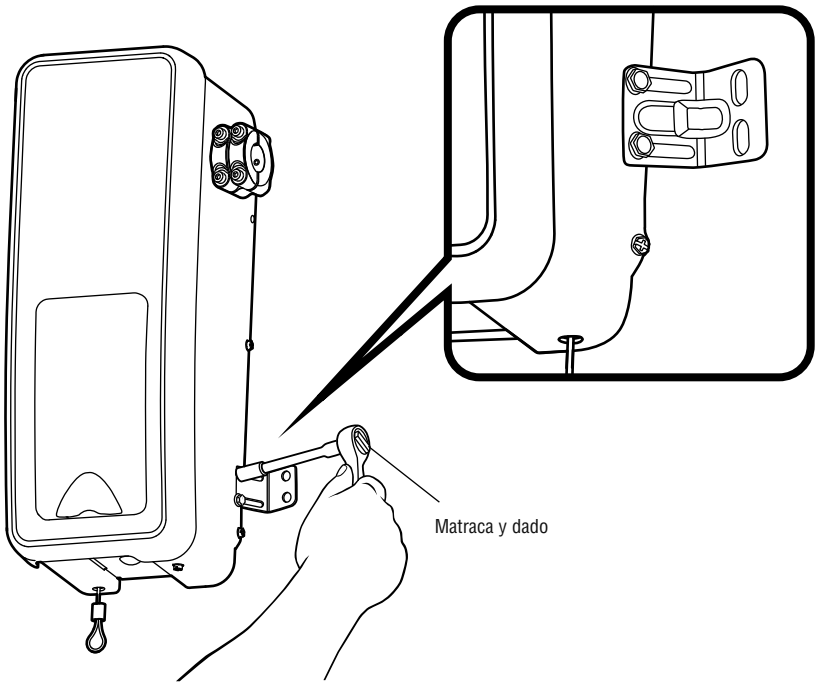

Instalación

INSTRUCCIONES DE INSTALACIÓN IMPORTANTES

⚠ ⚠ ADVERTENCIA

Para reducir el riesgo de LESIONES GRAVES o ACCIDENTES FATALES:

1. LEA Y SIGA TODAS LAS INSTRUCCIONES DE INSTALACIÓN Y LAS ADVERTENCIAS RELACIONADAS.
2. Instale el abre-puertas de garaje SOLAMENTE en puertas de garaje que estén bien equilibradas y lubricadas. Si la puerta no está debidamente equilibrada es posible que NO retroceda cuando así se requiera y podría ocasionar una LESIÓN ACCIDENTAL GRAVE o INCLUSO LA MUERTE.
3. TODAS las reparaciones de los cables, resortes y otras partes las DEBE llevar a cabo un técnico especializado en sistemas de puertas, ANTES de instalar el abre-puertas.
4. Desarme TODOS los seguros y retire TODAS las cuerdas conectadas a la puerta del garaje ANTES de instalar el abre-puertas, para evitar que estas se enreden.
5. Monte la manija de liberación de emergencia dentro alcance, pero una altura mínima de 1.83 m (6 pies) sombre el y evitar contacto con los vehículos para evitar liberación accidente.
6. No conecte NUNCA el abridor de la puerta del garaje a una fuente de energía eléctrica hasta que se le indique.
7. NUNCA lleve puestos relojes, anillos o prendas sueltas durante la instalación o funcionamiento del abre-puertas, pues podrían atorarse en la puerta del garaje o en los mecanismos del abre-puertas.
8. Instale el control del abre-puertas de garaje para paredes:
   - Adonde se pueda ver la puerta del garaje.
   - Fuera del alcance de los niños, a una altura mínima de 1.5 m (5 pies).
   - Alejado de TODAS las partes móviles de la puerta.
9. Coloque la calcomanía de advertencia de riesgo de quedar atrapado, sobre la pared cerca del control de la puerta del garaje.
10. Coloque la etiqueta de prueba de reversa de seguridad y apertura manual a plena vista en la parte interior de la puerta del garaje.
11. Al terminar la instalación, pruebe el funcionamiento de reversa de seguridad. La puerta DEBE retroceder al entrar en contacto con un objeto de 3.8 cm (1-1/2 de pulg.) de altura (o un tablón de madera de 2 X 4) acostado en el piso.

Instalación

1 Montar el abre-puerta de garaje

NOTA: *Para opciones de montaje adiciónales, vea la pagina de accesorios.*

1. Cierre completamente la puerta del garaje.
2. Deslizar el abre-puerta hacia el extremo de la barra de torsión. Si la barra fuera muy larga o estuviera dañada, podría ser necesario cortarla. Verificar que el aro no haga contacto con la placa de soporte.
3. Alinear el abre-puerta y nivelarlo verticalmente. Verificar que la ménsula de montaje esté apoyada sobre una superficie sólida tal como madera, concreto o un soporte de puerta.
4. Una vez que el abre-puerta quede alineado, marcar los agujeros de fijación de la ménsula de montaje, Si fuera necesario ajustar los tornillos del aro en la barra de torsión para mantener fijo el abre-puerta mientras de hacen los agujeros.

   NOTA: *El abre-puerta no debe quedar a ras de la pared.*
5. Desmontar el abre-puerta de la barra de torsión. Taladre orificios de 3/16 de pulg. en los lugares marcados. Hacer los agujeros que sean necesarios en la placa de acero.
6. Volver a colocar el abre-puerta en la barra de torsión hasta que los agujeros pilotos queden alineados con la ménsula. Apriete firmemente los tornillos del collar que se fijan a la barra de torsión, de 12 a 14 pies por libra de torsión (Figura 1).
7. Ajustar firmemente los tornillos de fijación (Figura 1).

   NOTA: *Podría ser necesario levantar ligeramente a mano la puerta para alcanzar los tornillos de fijación.*
8. Fijar la ménsula de montaje a la pared y al abre-puerta. Para fijar la ménsula a la pared usar tornillos de 14-10x1-7/8 de pulg.
9. Fijar el conductor de la antena con un broche para evitar que se enganche en un rodillo de la puerta.

⚠ ADVERTENCIA

Para evitar la posibilidad de una LESIÓN GRAVE o INCLUSO LA MUERTE:

- Se DEBEN usar anclas para concreto si se monta el soporte en la mampostería.
- NUNCA trate de aflojar, mover ni ajustar la puerta del garaje, los resortes, los cables, las poleas, los soportes ni sus piezas, pues TODAS estas piezas están bajo una tensión EXTREMA.
- SIEMPRE llame a un técnico especializado en sistemas de puertas si la puerta del garaje se atora, se atasca o está desequilibrada. Es posible que una puerta de garaje que no esté equilibrada NO retroceda cuando se requiera.
- El operador DEBE estar montado a un ángulo correcto de la barra de torsión para evitar el desgaste prematuro del collar.

PIEZAS

Tornillo hexagonal de 14-10x1-7/8 de pulg. (2)

Grapas con aislamiento (No mostrado)

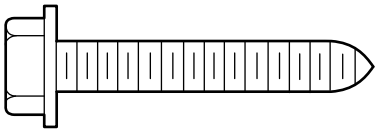

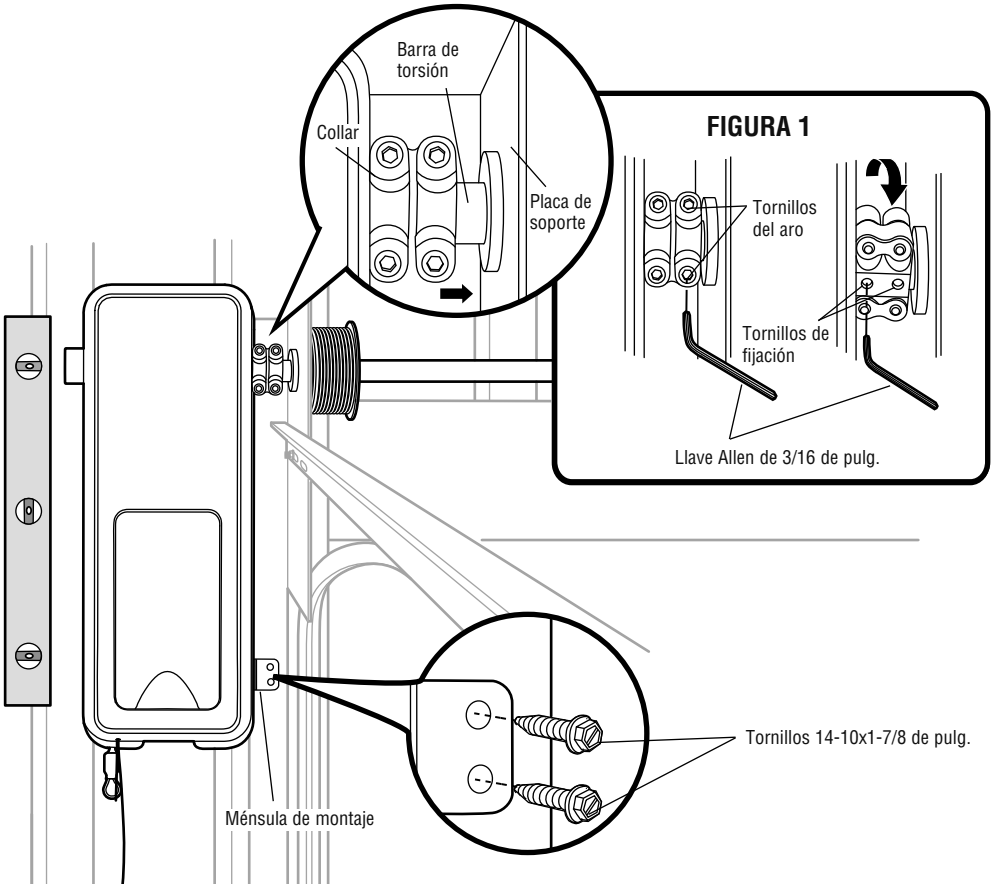

Instalación

2 Montaje de la cuerda y la manija de desenganche de emergencia

1. Inserte un extremo de la cuerda en el orificio que se ubica en la parte superior de la manija roja, de modo que la palabra “NOTICE” se lea correctamente como se muestra. Asegúrela con un nudo sencillo a, por lo menos, 2.5 cm (1 pulg.) del extremo de la cuerda, para evitar que se suelte.
2. Inserte el otro extremo de la cuerda en el lazo del cable de desenganche de emergencia. Ajuste la longitud de la cuerda para que la manija no se encuentre a una distancia superior a los 1.83 m (6 pies) del suelo. Haga un nudo igual en ese extremo.

NOTA: *Si es necesario cortar la cuerda, queme el extremo cortado con un fósforo o encendedor para evitar que el cordón se deshilache.*

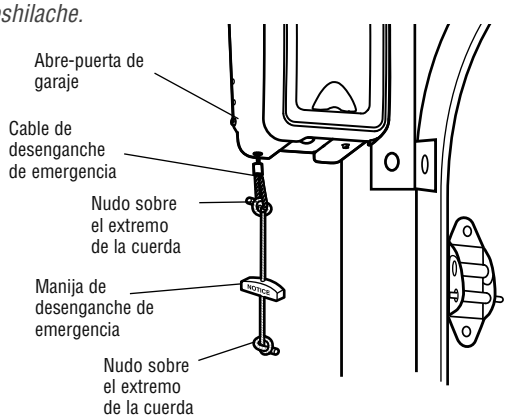

⚠ ADVERTENCIA

Para evitar la posibilidad de una LESIÓN GRAVE o INCLUSO LA MUERTE si la puerta del garaje se cae:

- Si es posible, utilice la manija de desenganche de emergencia para desenganchar la puerta SÓLO cuando la puerta del garaje esté CERRADA. Si los resortes están débiles o rotos, o bien si la puerta está desequilibrada y se abre, ésta podría caerse rápida y/o inesperadamente.
- NUNCA use la manija de desenganche de emergencia a menos que la entrada al garaje esté libre de obstrucciones y no haya ninguna persona presente.

PIEZA

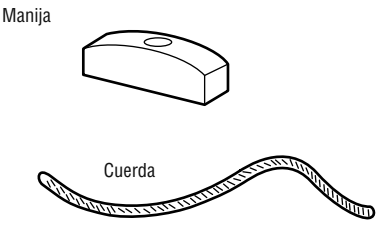

3 Instalación del seguro de puerta eléctrico

El seguro de puerta eléctrico se utiliza para evitar que la puerta del garaje se abra manualmente una vez que esté completamente cerrada.

PIEZA

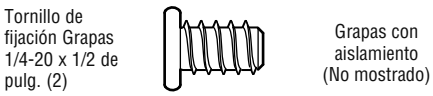

1. El seguro de puerta eléctrico debe montarse a no más de 3.05 m (10 pies) del abre-puerta, con una distancia de aproximadamente 7.6 cm (3 pulgadas) entre el centro de un rodillo de la puerta y el agujero del cerrojo del seguro. Si fuera posible, montarla del mismo lado que el abre-puerta. El segundo rodillo desde la parte de abajo es el lugar para la mayoría de las instalaciones.
2. Verificar que el riel guía esté limpio y montar la plantilla del seguro en el mismo.
3. Taladre los orificios siguiendo las marcas de la plantilla.
4. Ajustar el seguro de puerta eléctrico sobre la parte externa del riel guía del abre-puerta con los tornillos suministrados.
5. Instalar el conductor por la pared, hasta el abre-puerta. Use grapas con aislamiento para sujetar el cable en varios lugares. Pasar el conductor por la parte inferior del abre-puerta.
6. Enchufar el conector al abre-puerta.

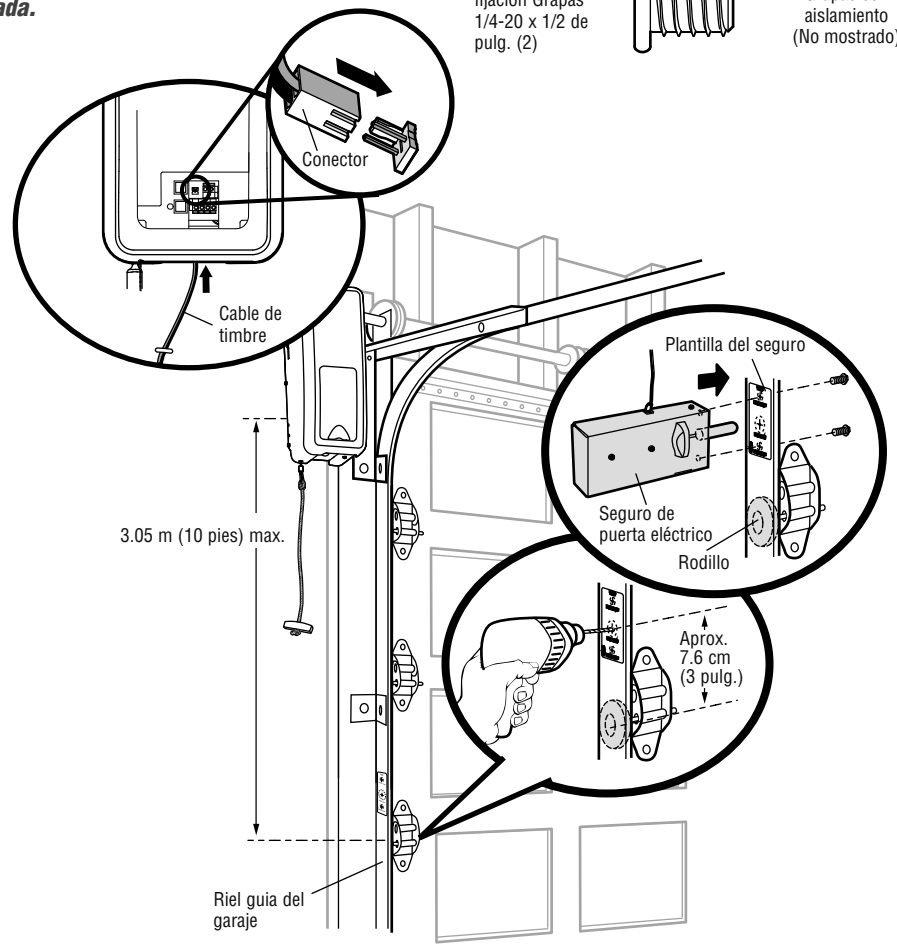

Instalación

4 Colocación del monitor de tensión del cable (Requerido)

NOTA: *El monitor de tensión del cable se envía de fábrica para realizar la instalación del lado izquierdo. Es recomendable que el monitor de tensión de cable se instale del mismo lado de la puerta que el abre-puerta. Para instalar del lado derecho quitar el retén del rodillo y montarlo del lado opuesto del monitor de tensión del cable.*

1. Colocar el monitor de tensión del cable tan cerca del cilindro como sea posible. El monitor de tensión del cable debe montarse sobre un soporte estructural de madera y el rodillo debe estar libre de obstrucciones.

   NOTA: *No debe haber obstrucciones en el área de instalación que impidan que el monitor de tensión del cable o el cable mismo se cierren por completo cuando se detecte aflojamiento.*

2. Marque y taladre orificios de 3/16 de pulg. para los tornillos (no se requieren orificios para las anclas).

   NOTA: *Si no es posible montar el monitor de tensión del cable en madera con los tornillos de cabeza cuadrada provistos, se puede montar en paneles de yeso de 1/2 de pulg. o más gruesos usando las anclas para panel de pared (2) y los tornillos de cabeza hexagonal núm. 8 (2) proporcionados en la bolsa de piezas.*

3. Sujete el monitor de tensión del cable a la pared con las piezas provistas. Asegúrese de que el rodillo esté sobre el cable.

4. Instalar el cable hasta el abre-puerta. Usar broches con aislamiento para fijar el cable.

5. Conectar el cable a los terminales verdes del abre-puerta (la polaridad no tiene importancia).
   NOTA: *El cable debe estar tenso en todo su recorrido. Asegúrese de que no haya aflojamiento en el cable del lado opuesto de la puerta de garaje durante la operación normal. Reajustar el tendido del cable si quedara flojo durante el desplazamiento de la puerta.*

El monitor de tensión del cable DEBE estar conectado y correctamente instalado antes de que el abre-puertas de garaje se mueva hacia abajo.

El monitor de tensión del cable detecta si el cable está flojo en CUALQUIER momento e invierte la dirección de movimiento de la puerta eliminando así llamadas innecesarias de servicio.

PIEZA

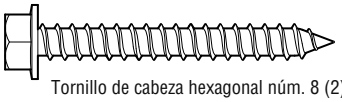

Tornillo de cabeza hexagonal núm. 8 (2)

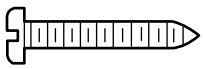

Tornillo núm. 6 (2)

Grapas con aislamiento (No mostrado)

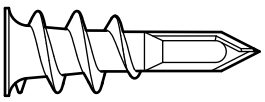

Tarugos para panel de pared (2)

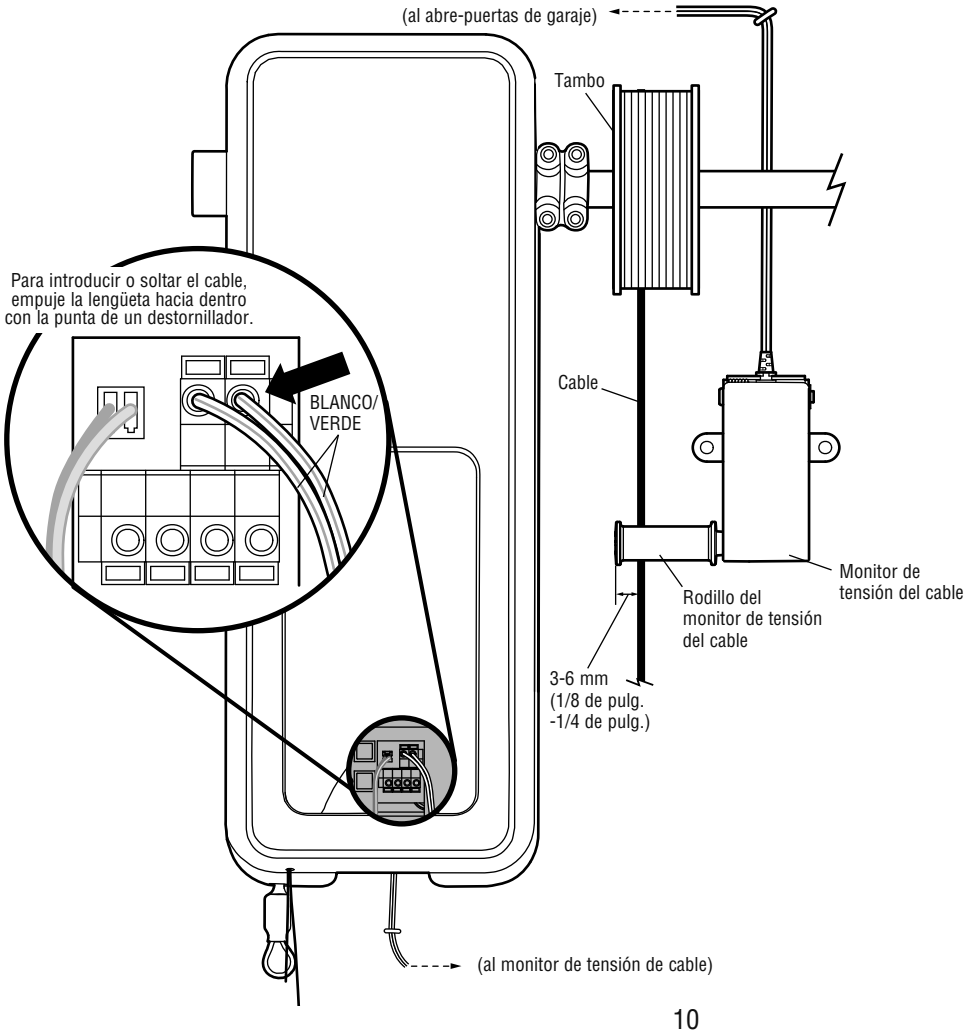

VISTA DE LADO

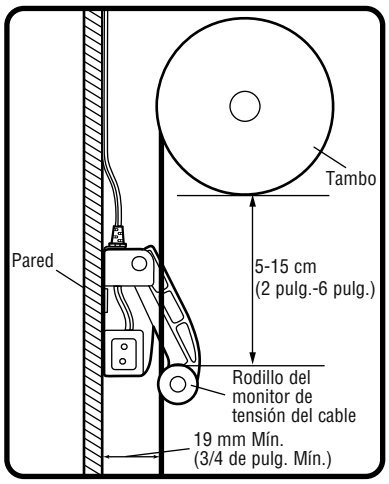

Instalación

5 Instalar el control de puerta (Panel de control MyQ®)

Instalar el control de la puerta de manera que quede a la vista desde la puerta y a una altura mínima de 1.5 m (5 pies) donde los niños pequeños no lo puedan alcanzar y lejos de las partes móviles de la puerta y sus accesorios de montaje.

Si se usa una caja para instalar el control, no es necesario hacer agujeros ni colocar tarugos en la pared. Simplemente usar los agujeros de la misma caja.

NOTA: *Por el consumo de energía, este control de puerta (Modelo 888LM) no puede usarse con ningún otro control cableado conectado al abre-puerta de garaje. Si fuera necesario otro control de puerta, el modelo inalámbrico 885LM puede programarse con el control de puerta (Modelo 888LM).*

1. Elimine 11 mm (7/16 de pulg.) de aislamiento de un extremo del conductor y separe los alambres.
2. Conectar los cables al control de puerta. Asegúrese de que la polaridad sea la correcta.
   - Cable rojo al terminal RED (rojo).
   - Cable blanco al terminal WHT (blanco).
3. Marque la ubicación del agujero de montaje inferior y abra un agujero de 4 mm (5/32 de pulg.).
4. Instale el tornillo inferior, dejando que sobresalga 3 mm (1/8 de pulg.) de la pared.
5. Posicione el agujero inferior del control de la puerta sobre el tornillo y deslícelo hacia abajo hasta que esté en su lugar.
6. Levante la barra de empuje y marque el agujero superior.
7. Retire el control de la puerta de la pared y abra un agujero de 4 mm (5/32 de pulg.) para el tornillo superior.
8. Posicione el agujero inferior del control de la puerta sobre el tornillo y deslícelo hacia abajo hasta que esté en su lugar. Coloque el tornillo superior.
9. Tienda los cables blanco y rojo/blanco entre el control de la puerta y el abre-puertas de garaje. Fijar el cable a la pared y al techo con los broches (no aplicable a instalaciones con cajas de conexión ni precableadas). No perfore el cable con las grapas ya que podría causar un cortocircuito o la apertura del circuito.
10. Pele 11 mm (7/16 de pulg.) de aislamiento en el extremo del cable cercano al abre-puerta. Conecte el cable a los terminales del abre-puerta: blanco a blanco y rojo/blanco a rojo.
11. Sujete la calcomanía de advertencia en la pared cerca del control de la puerta.

NOTA: *NO conecte la energía eléctrica ni haga funcionar el abre-puertas en este momento. La puerta se moverá hasta la posición totalmente abierta pero no volverá a la posición cerrada hasta que se hayan conectado y alineado correctamente los rayos de los sensores. Consulte en la página 11.*

⚠⚠ ADVERTENCIA

Para evitar la posibilidad de una LESIÓN GRAVE o INCLUSO LA MUERTE por electrocución:

- ANTES de instalar el control de la puerta, asegúrese de que la energía eléctrica NO esté conectada.
- Conecte SÓLO a cables de bajo voltaje de 7-28 VOLTIOS.

Para evitar la posibilidad de una LESIÓN GRAVE o INCLUSO LA MUERTE cuando la puerta del garaje se esté cerrando:

- Instale el control de la puerta de manera que quede a la vista desde la puerta del garaje y a una altura mínima de 1.5 m (5 pies), donde los niños no la puedan alcanzar y lejos de TODAS las partes móviles de la puerta.
- NUNCA permita que los niños operen o jueguen con los botones del control de la puerta ni los controles remotos.
- Haga funcionar la puerta SÓLO cuando la pueda ver con claridad, esté debidamente ajustada y no haya ninguna obstrucción en su recorrido.
- Tenga SIEMPRE la puerta del garaje a la vista hasta que esté completamente cerrada. NUNCA permita que alguien se atraviese en el recorrido de la puerta del garaje cuando se está cerrando.

PIEZA

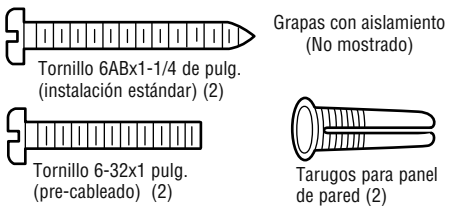

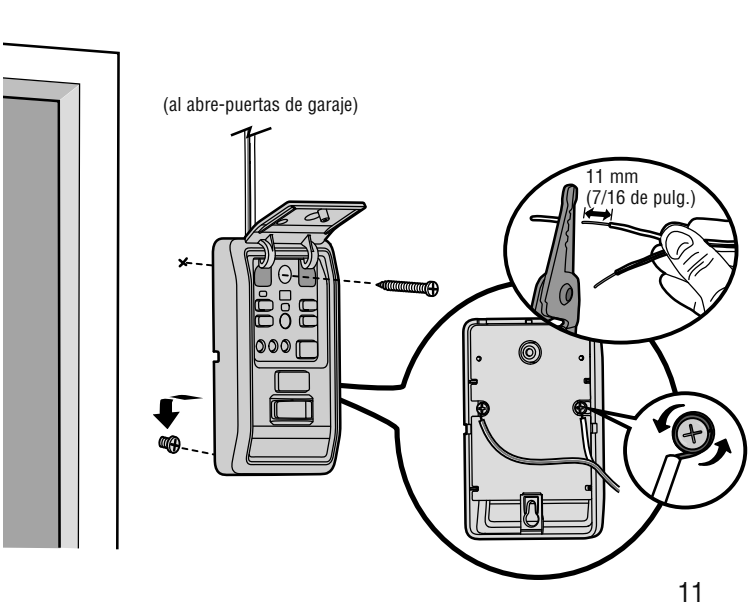

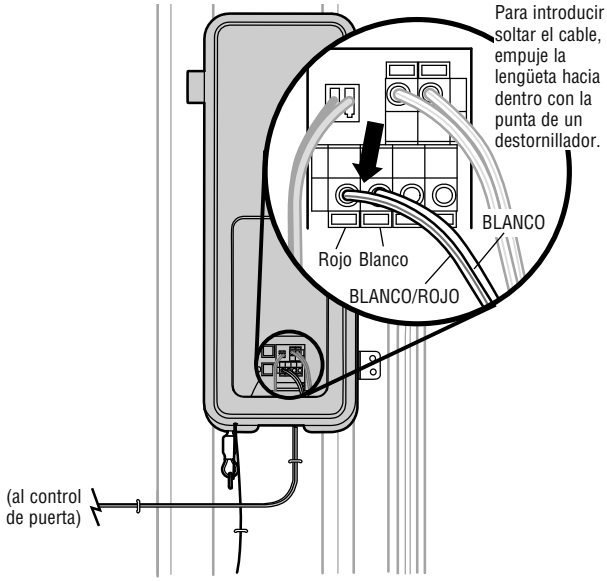

INSTRUCCIONES DE SEGURIDAD IMPORTANTES

⚠ ⚠ ADVERTENCIA

Para reducir el riesgo de LESIONS GRAVES o DE MUERTE:

1. Esta luminaria portátil tiene un enchufe con clavijas de polaridad diferenciada (una clavija es más ancha que la otra) como característica para reducir el riesgo de choque eléctrico.
2. Este enchufe encaja en una toma de corriente para clavijas de polaridad diferenciada de una SOLA manera.
3. Si el enchufe no entra correctamente en la toma de corriente, invierta la posición de el enchufe.
4. Si aún así no entra, diríjase a un electricista profesional.
5. NUNCA use una extensión a menos que el enchufe se pueda enchufar por completo.
6. NO modifique el enchufe.
7. La luz es SOLAMENTE para montaje en el techo y aplicaciones interiores.

6 Instalación de la luz con comando remoto

La luz con comando remoto del abre-puerta puede enchufarse directamente a un tomacorriente de 120 V. Seleccione la ubicación apropiada en el techo para montar la luz dentro de 1.83 m (6 pies) de una salida eléctrica para que el cordón y la luz estén lejos de piezas móbiles.

1. Instale los ganchos para la bisagra y para el pestillo. Los ganchos se deslizan entre la placa de metal y el alojamiento de plástico de cada lado de la base de la luz.
2. Colocar los tornillos en el techo dejando expuesto 3 mm (1/8 de pulg.) de filetes de rosca.

   NOTA: *Si instala la luz remota (luz de abre-puertas) en un panel de pared y no puede encontrar una viga del techo, utilice las anclas para panel de pared incluidas. No se requieren orificios para las anclas de panel de pared.*
3. Determine la longitud del cable de corriente requerida para alcanzar la toma de corriente más cercana. Enrolle el cable sobrante alrededor del sujetador de cable situado en el lado superior de la base de la luz.
4. Instale la base de la luz apretando los tornillos y girando la base en la dirección de las manecillas del reloj para fijar la luz en su lugar.
5. Instale dos bulbs de typo A19 incandescente o flourescente compacto. Máximo de 100 vatios cada bulb, 200 vatios total.

   NOTA: *No use lámparas de LED ya que pueden reducir el alcance o incluso el funcionamiento del control remoto.*
6. Instale el cristal de la luz enganchando un extremo del cristal en la bisagra y empujando hacia arriba el otro extremo para que se sujete en su lugar.
7. Enchufe la luz a la toma de corriente.

   NOTA: *La luz no funcionará hasta que se active el abre-puerta del garaje.*

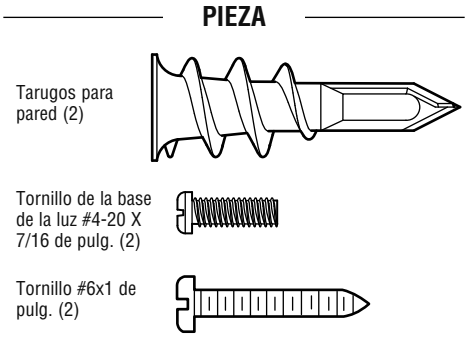

PRECAUCIÓN

Para evitar un posible SOBRECALENTAMIENTO del portabombillas:

- NO utilice bombillas de cuello corto ni de tipo especial.
- NO utilice bombillas halógenas. Utilice SÓLO bombillas incandescentes.
- NO utilice bombillas más grande que 100W.
- SÓLO utilice bombillas de tamaño A19.

Para proporcionar una alerta visual adecuada, las bombillas del abre-puerta del garaje DEBEN ser de un mínimo de 40 vatios (o equivalentes).

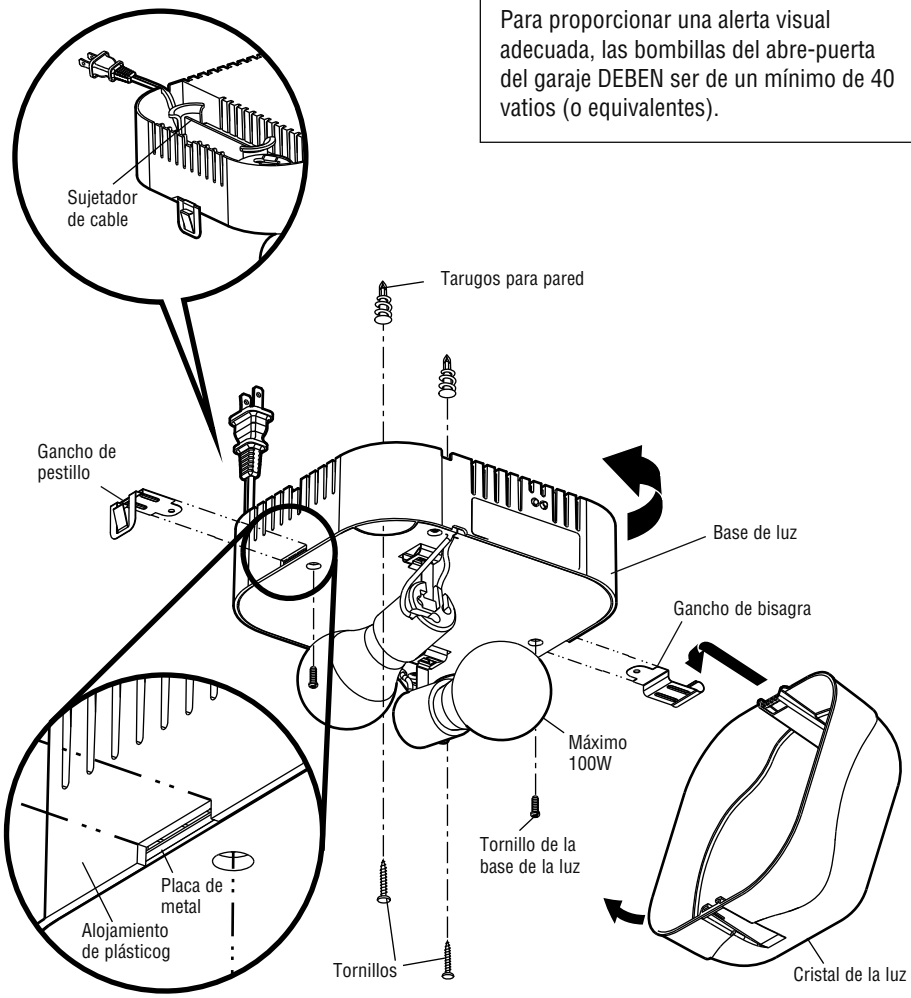

Instalación

7 Instalación del Protector System®

El sensor seguridad de reversa se debe conectar y alinear antes de que se haga la puerta por primera vez. Este es un sistema de seguridad requerido y no puede ser incapacitado.

INFORMACIÓN IMPORTANTE SOBRE EL SENSOR DE SEGURIDAD DE REVERSA

Bajo condiciones normales de instalación, conexión y alineación, el sensor detectará cualquier obstáculo que interrumpa o interfiera con el haz electrónico. El emisor, que tiene una luz indicadora ámbar, transmite un haz invisible de luz hacia el receptor, que tiene una luz indicadora verde. Si hubiera una obstrucción en la trayectoria del haz de luz mientras la puerta está bajando, se invertirá la dirección del movimiento y la puerta volverá a su posición de abierta. La luz del abre-puertas destellará 10 veces para indicar el evento.

Ambas piezas del sistema se deben instalar del lado interno del garaje, con el emisor y el receptor enfrentados y alineados, a una altura no mayor de 15 cm (6 pulg.) sobre el piso. Es indistinto el lado en que se instalen (izquierdo o derecho) el emisor y el receptor, siempre y cuando el receptor nunca reciba luz solar en forma directa.

Las ménsulas de montaje están disñadas para engancharse directamente a la guía de puertas seccionales de garajes, sin necesidad de usar otros accesorios de fijación.

Si fuera necesario montar el dispositivo en la pared, las ménsulas de montaje se deben fijar firmemente a una superficie sólida, tal como el encofrado o vigas de la pared. Si fuea necesario, se pueden comprar ménsulas de prolongación (véanse los Accesorios disponibles). Se la instalación se realiza en mampostería, es conveniente montar las unidades sobre un trozo de madera, ya que esto facilita hacer nuevos agujeros si fuera necesario reubicar las unidades.

Asegúrese de que no hayan obstrucciones ni interferencias con la trayectoria del haz. Durante el cierre de la puerta, ninguna de sus partes ni ninguno de sus accesorios y componentes debe interrumpir el haz.

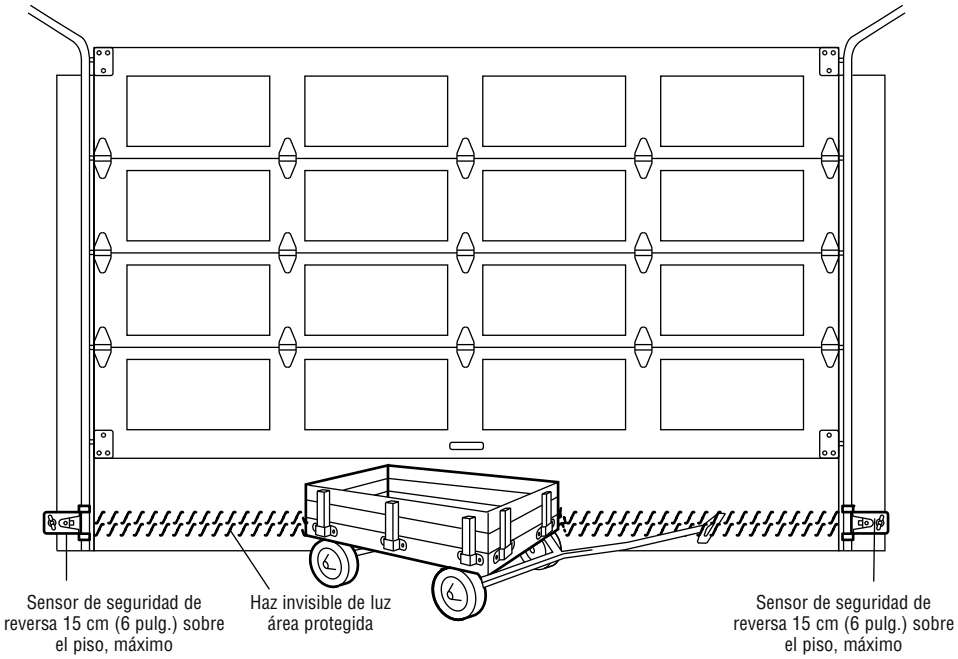

Vista de la puerta desde dentro del garaje

⚠ ADVERTENCIA

ANTES de instalar el sensor de reversa de seguridad, asegúrese de que NO esté conectada la alimentación eléctrica al sistema.

Para evitar la posibilidad de un accidente GRAVE o FATAL durante el cierre de la puerta del garaje:

- Preste atención a la conexión y alineación del sensor de seguridad de reversa. Este sistema de seguridad NO DEBE quedar anulado.
- Instale el sensor de seguridad de reversa a una altura del piso que NO SEA SUPERIOR a 15 cm (6 pulg.).

Instalación

INSTALACIÓN DE LOS SOPORTES

Asegúrese de que el abre-puertas no esté conectado a la energía eléctrica. Instale y alinee los soportes, de modo que los sensores de reversa de seguridad se enfrenten de un extremo al otro de la puerta. El rayo no debe encontrarse a una distancia superior a las 15 cm (6 pulg.) del suelo. Los soportes pueden instalarse de uno de los tres modos a continuación.

OPCIÓN A: Instalación de la guía

1. Deslice los brazos curvados por encima del borde redondeado de cada guía de la puerta. Los brazos curvados deben mirar hacia la puerta. Coloque el soporte a presión contra el costado de la guía. Debe montarse a ras, con el resalto sobre el borde trasero de la guía, tal como se muestra.

Si la guía de su puerta no sostiene firmemente el soporte, se recomienda la instalación en la pared.

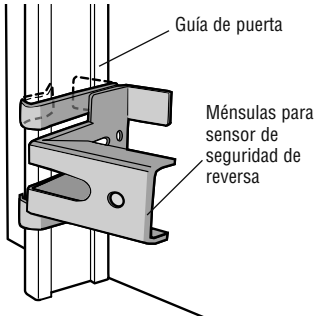

OPCIÓN B: Instalación en la pared

1. Coloque el soporte contra la pared, de modo que los brazos curvados miren hacia la puerta. Asegúrese de que haya suficiente espacio libre para que el rayo del sensor no quede obstruido.
2. Si se requiere mayor profundidad, pueden utilizarse bloques de madera o una extensión de soporte (consulte Accesorios).
3. Utilice los orificios de montaje del soporte como plantilla para ubicar y taladrar 2 orificios de 3/16 de pulg. en la pared, a cada lado de la puerta y a una distancia que no sea superior a las 15 cm (6 pulg.) del suelo.
4. Sujete los soportes a la pared con tornillos de cabeza cuadrada (no incluidos).

Si utiliza extensiones de soporte o bloques de madera, ajuste los ensambles derecho e izquierdo a la misma distancia de la superficie de montaje. Asegúrese de que las piezas de la puerta no obstruyan el rayo.

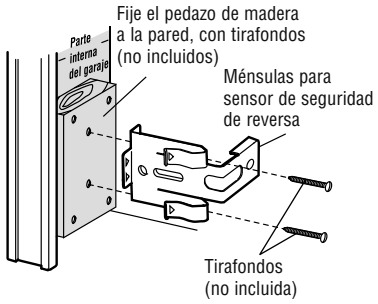

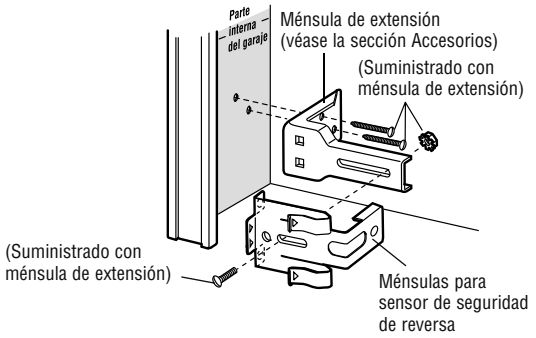

OPCIÓN C: Instalación en el piso

1. Utilice bloques de madera o extensiones de soporte (consulte Accesorios) para elevar los soportes de los sensores, de modo que los cristales se encuentren a una distancia no superior a las 15 cm (6 pulg.) del piso.
2. Mida cuidadosamente los ensambles derecho e izquierdo y colóquelos a la misma distancia de la pared. Asegúrese de que las piezas de la puerta no obstruyan el rayo.
3. Sujete los soportes al suelo con anclas para concreto, como se muestra.

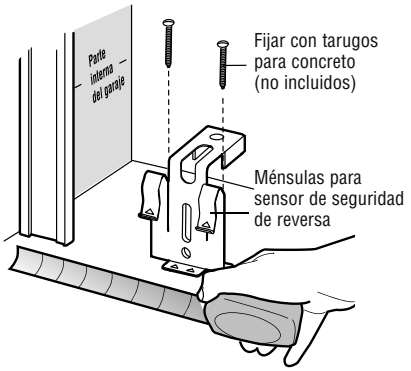

Instalación

MONTAJE Y CABLEADO DE LOS SENSORES DE SEGURIDAD DE REVERSA

1. Deslice un perno con cabeza redonda de 1/4 de pulg. de 20x1/2 de pulg. en la ranura de cada sensor.
2. Utilice tuercas mariposa para sujetar los sensores de reversa de seguridad a los soportes, de modo que los cristales se enfrenten de un extremo al otro de la puerta. Asegúrese de que las extensiones de soporte no obstruyan el cristal.
3. Apriete con los dedos las tuercas mariposa.

PIEZA

Perno con cabeza redonda 1/4 de pulg.-20x1/2 de pulg. (2)

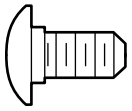

Tuerca mariposa 1/4 de pulg.-20 (2)

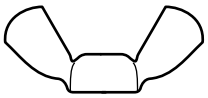

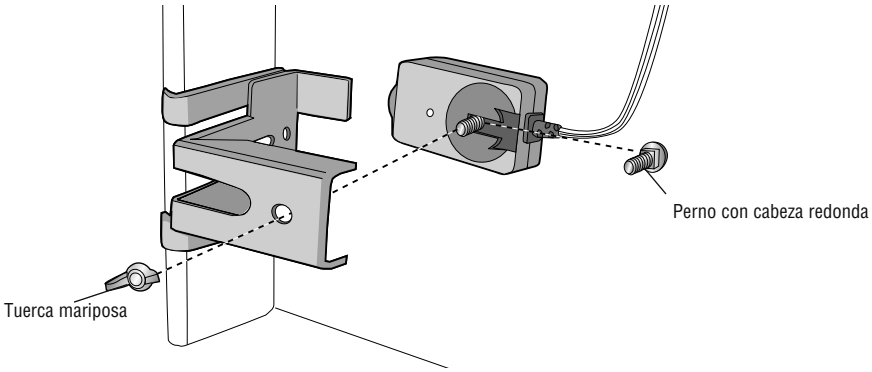

CABLERO DE SENSOR DE SEGURIDAD DE REVERSA

1. Instale los cables desde los sensores hasta el abre-puertas. Fije los cables a la pared y el techo con broches.
2. Quitar 11 mm (7/16 de pulg.) de aislamiento de un extremo del cable. Separar los cables. Retuerza juntas las cables blancos. Retuerza juntas las cables blancos/negros.
3. Conectar los cable blanco a los terminale blanco del abre-puerta de garaje. Conectar los cable blanco/negro a los terminale gris del abre-puerta de garaje. Para conectar o desconectar un cable, empujar la pestaña con la punta de un destornillador.

PIEZA

Grapas con aislamiento (No mostrado)

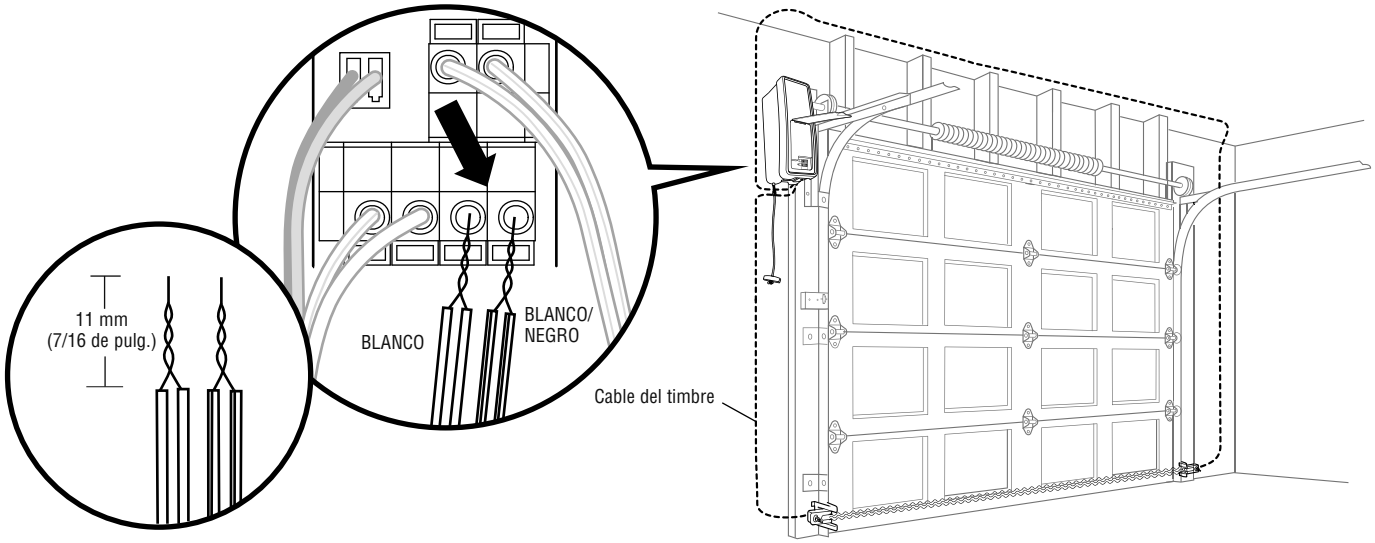

Instalación

8 Conectar la alimentación

Para evitar problemas con la instalación, no opere el abre-puertas ahora.

Para reducir el riesgo de choque eléctrico, su abre-puertas de garaje viene con un enchufe de conexión a tierra de tres clavijas. Esta clavija sólo se puede conectar a una toma de corriente puesta a tierra y con tres entradas. Si el enchufe no entra en la toma de corriente que usted tiene, diríjase a un electricista profesional para que instale la toma de corriente correcta.

Hay dos opciones para conectar la alimentación eléctrica:

⚠ ADVERTENCIA

Para evitar la posibilidad de una LESIÓN GRAVE o INCLUSO LA MUERTE por electrocución o incendio:

- Asegúrese de que el abre-puertas NO esté conectado a la energía eléctrica y desconecte la alimentación eléctrica al circuito ANTES de quitar la cubierta para establecer la conexión del cableado permanente.
- Tanto la instalación como el cableado de la puerta de garaje DEBEN cumplir con la reglamentación local eléctrica y de construcción.
- NUNCA use una extensión ni un adaptador de dos cables; tampoco modifique la clavija para poder enchufarla. Asegúrese de que el abre-puertas esté puesto a tierra.

OPCIÓN A: CONEXIÓN TÍPICA

1. Enchufe el abre-puerta a un tomacorriente con puesta a tierra.
2. Por el momento NO haga funcionar el abre-puerta.

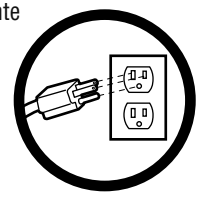

CORRECTO

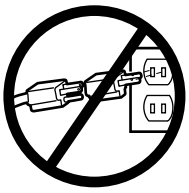

INCORRECTO

NOTA IMPORTANTE: *Si no hubiera un tomacorriente cerca del abre-puerta puede usarse una fuente de alimentación modelo 580LM. Los controles de luz MyQ® continuarán funcionando, pero los demás dispositivos MyQ® y el temporizador de cierre no funcionarán con la fuente de alimentación Modelo 580LM. Para poder usar estos dispositivos haga colocar un tomacorriente cerca del abre-puerta.*

OPCIÓN B: CONEXIÓN DEL CABLEADO PERMANENTE

Si la reglamentación local exige que su abre-puertas tenga cableado permanente, siga los siguientes pasos.

Para hacer una conexión permanente a través de la entrada de 7/8 de pulg. en la parte de atrás del abre-puerta (según las normas municipales vigentes):

1. Verifique que la energía NO esté conectada al abre-puerta y desconecte la alimentación eléctrica al circuito.
2. Desmontar el abre-puerta de la barra de torsión, quitar los tornillos de la tapa y hacerla a un lado.
3. Quite la terminal verde de puesta a tierra que está sujeta.
4. Corte el cable blanco y el negro y pele 1.3 cm (1/2 de pulg.) de cada cable, 7.6 cm (3 pulg.) antes de las terminales de horquilla.
5. Quitar el cordón eléctrico del abre-puerta.
6. Instale un conducto de 90 grados o un adaptador de cable flexible en el orificio de 7/8 de pulg. Volver a montar el abre-puerta en la barra de torsión.
7. Pase los cables a través del conducto, córtelos a la medida adecuada y pélelos.
8. Sujételos con los empalmes para cables incluidos.
9. Asegure los cables adecuadamente con bridas de plástico para que no entren en contacto con partes móviles.
10. Reinstale la cubierta.

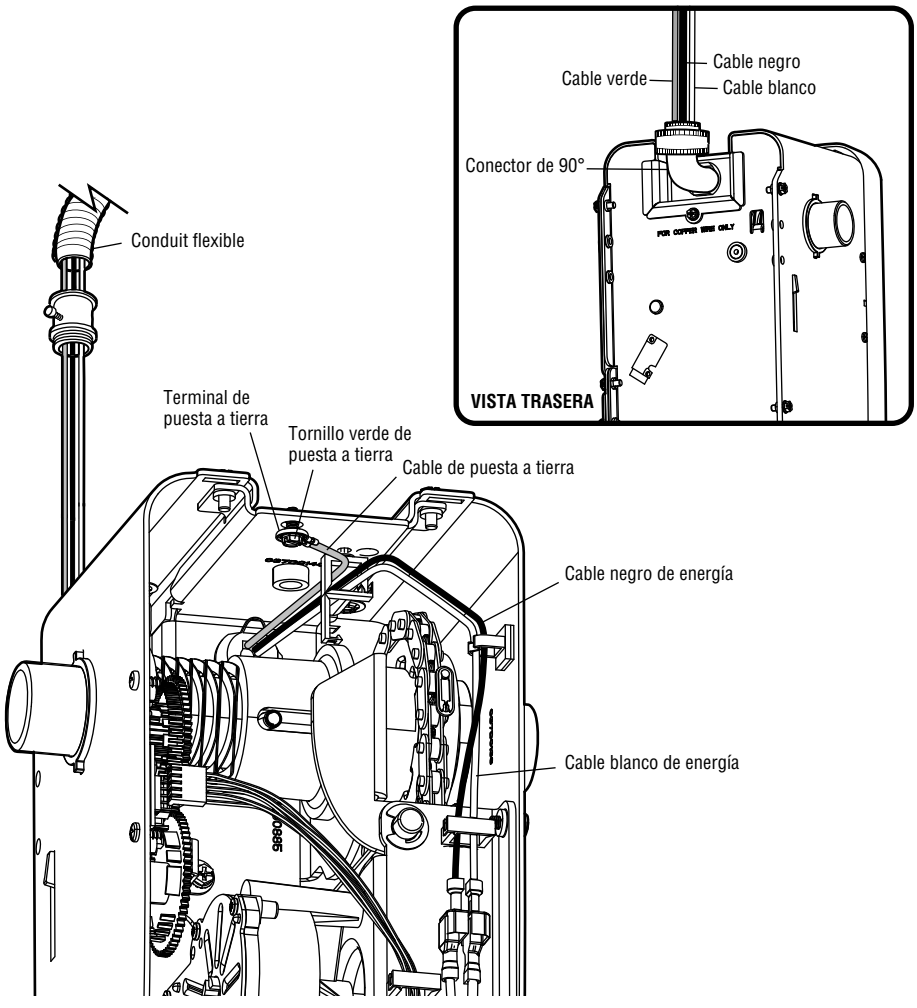

Instalación

ALINEACIÓN DE LOS SENSORES DE SEGURIDAD

La puerta no se cerrará si los sensores de inversión no están instalados y alineados.

Si el haz de luz está desalineado o hay una obstrucción cuando la puerta se está cerrando, la misma invertirá su dirección y las luces se encenderán y apagarán diez veces. Si la puerta estuviera abierta, no se cerrará. Para alinear los sensores, aflojar las tuercas mariposa, alinearlos y volver a ajustar las tuercas.

1. Verificar que los LED de los sensores estén encendidos. Si los sensores están conectados y alineados correctamente, los LED quedarán encendidos.

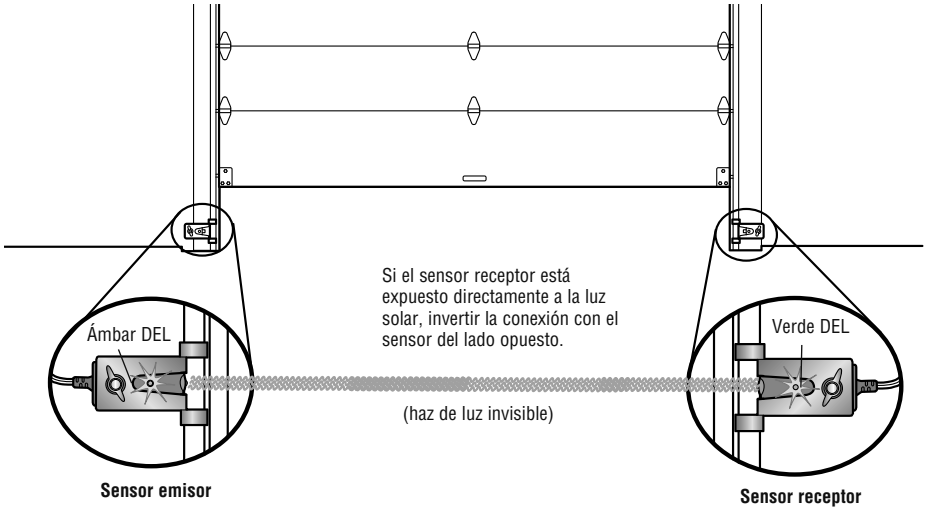

SI EL LED ÁMBAR DEL SENSOR EMISOR NO SE ENCENDIERA:

- Verificar que llegue energía al abre-puertas.
- Verificar que no haya un cortocircuito ni el sensor esté roto.
- Verificar que el sensor esté correctamente conectado: cables blancos al terminal blanco y cables blanco/negro al terminal gris.

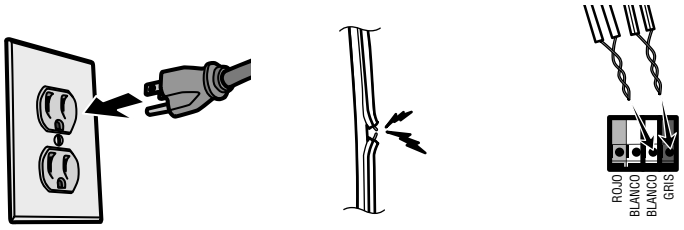

SI EL LED VERDE DEL SENSOR RECEPTOR NO SE ENCENDIERA:

- Verificar que no haya un cortocircuito ni el sensor esté roto.
- Verificar la alineación de los sensores.

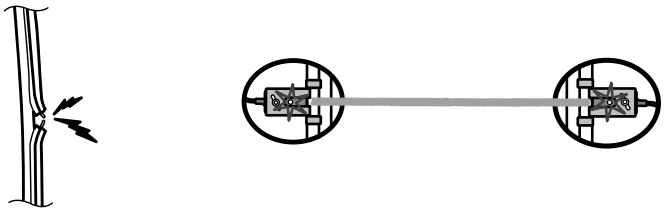

VERIFICAR QUE EL INSTALACIÓN DE ALAMBRES PARA EL CONTROL REMOTO ES CORRECTAMENTE

La DEL amarillo de comando y la DEL rojo de aprendizaje en el control de puerta parpadearán rápidamente hasta por 5 minutos mientras el control se carga. Con el control en funcionamiento, la DEL amarillo de comando quedará encendido.

Instalación

9 Instalar la batería de reserva (opcional)

En modo de reserva de batería, los dispositivos inalámbricos MyQ® y el temporizador de cierre quedarán desactivados.

Si la reserva de batería (opcional) es parte del sistema, instalarla ahora. La reserva de batería puede montarse en el techo o en la pared a una distancia máxima de 0.9 m (3 pies) del abre-puerta.

1. Desenchufar el abre-puerta.
2. Montar la reserva de batería en un soporte estructural tal como una viga o un travesaño de pared.
3. Fijar la reserva de batería con los dos tornillos tirafondos de 1-1/2 de pulg. que se suministran. A ambos lados de la reserva de batería hay orificios de montaje.
4. Conectar el cordón al conector ubicado en la parte inferior del abre-puerta.
5. Siga todas las instrucciones de la reserva de batería para probar la unidad.

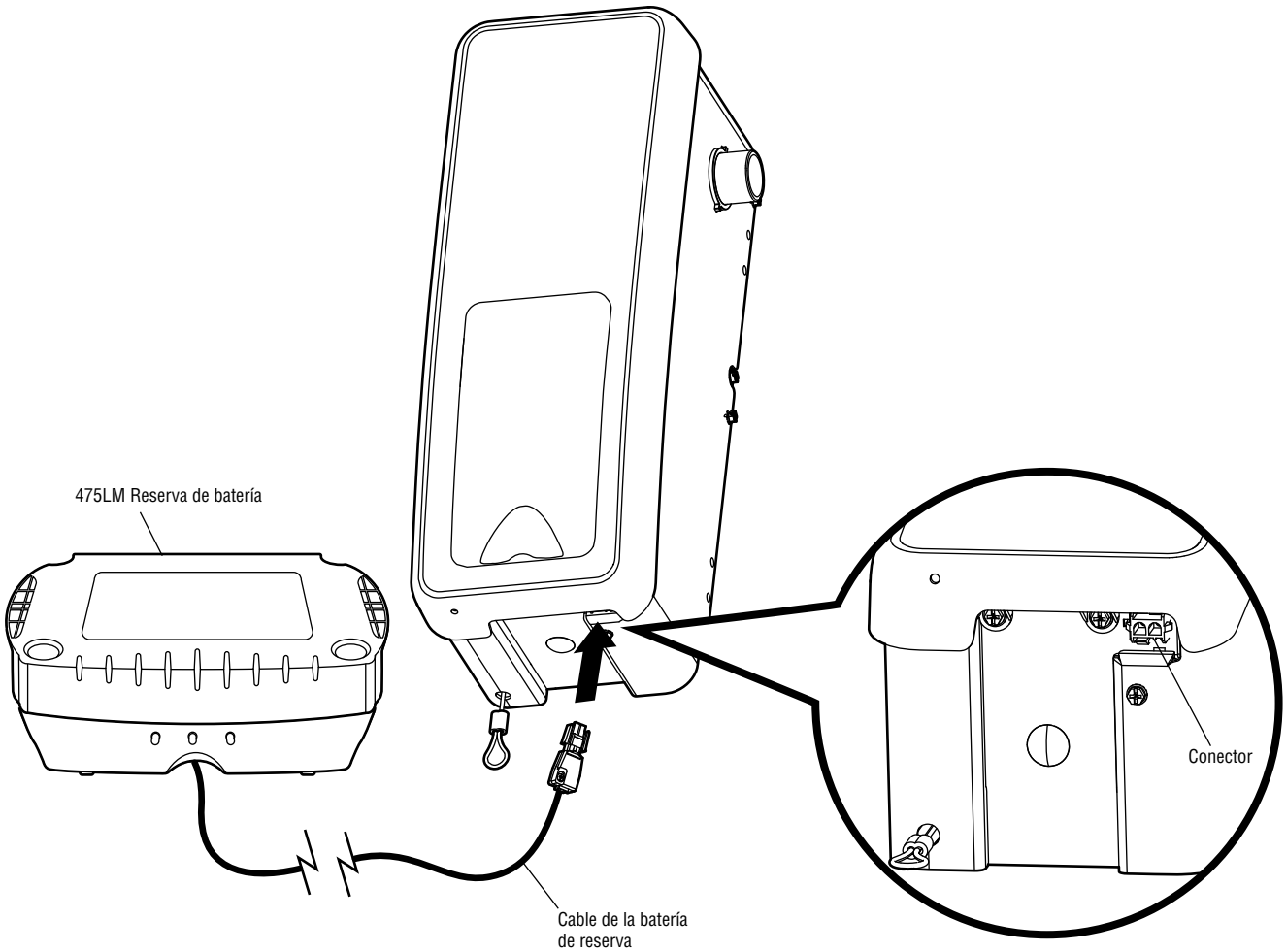

Ajustes

1 Programación de los límites del recorrido

Los límites del recorrido regulan los puntos en los que la puerta se detendrá al abrirse y cerrarse.

Regule la posición de la puerta con los botones negro y amarillo. El negro mueve la puerta hacia ARRIBA (apertura) y el amarillo la mueve hacia ABAJO (cierre).

NOTA: *La DEL amarillo de comando y la DEL rojo de aprendizaje parpadearán rápidamente hasta por 5 minutos mientras el panel de control se carga. Con el panel de control en funcionamiento, la DEL amarillo de comando quedará encendido.*

AJUSTE DE LA POSICIÓN ARRIBA:

1. Oprima y mantenga oprimido el botón negro hasta que la DEL (luz indicadora) comience a parpadear lentamente, luego suéltelo.
2. Oprima y mantenga oprimido el botón negro hasta que la puerta alcance la posición ARRIBA (abierta) deseada.

   NOTA: *Verifique que la puerta se abra lo suficiente para que pase su vehículo.*
3. Oprima la control de la puerta o control remoto programado. Esto fija el límite ARRIBA (abierta) y comienza a cerrar la puerta.
4. Cuando la puerta comienza a cerrarse, pulse inmediatamente el botón negro o el amarillo. La puerta se detendrá.

AJUSTE DE LA POSICIÓN ABAJO:

5. Mantener oprimido el botón amarillo hasta que la puerta alcance la posición deseada de ABAJO (cierre).
6. Si pareciera haber demasiada presión sobre la puerta cerrada, puede moverla hacia arriba y abajo con los botones negro y amarillo hasta alcanzar la posición deseada.
7. Oprima la control de la puerta o control remoto programado. Esto fija el límite ABAJO (cerrada) y debe mover la puerta hacia la posición abierta.

Proceda al *Ajustar la fuerza*.

⚠ ADVERTENCIA

Si el sistema de reversa de seguridad no se ha instalado debidamente, las personas (y los niños pequeños en particular) podrían sufrir LESIONES GRAVES o INCLUSO LA MUERTE cuando se cierre la puerta del garaje.

- NUNCA programe fuerzas o límites si la puerta está atorada o atascada. Primero, repare la puerta.
- El ajuste incorrecto de los límites del recorrido de la puerta del garaje habrá de interferir con la operación adecuada del sistema de reversa de seguridad.
- Después de llevar a cabo cualquier ajuste, se DEBE probar el sistema de reversa de seguridad. La puerta DEBE retroceder al entrar en contacto con un objeto de 3.8 cm (1-1/2 de pulg.) de altura (o un tablón de 2x4 acostado) que se coloque en el suelo.

PRECAUCIÓN

Para evitar que los vehículos sufran daños, asegúrese de que, cuando la puerta esté completamente abierta, quede suficiente espacio libre.

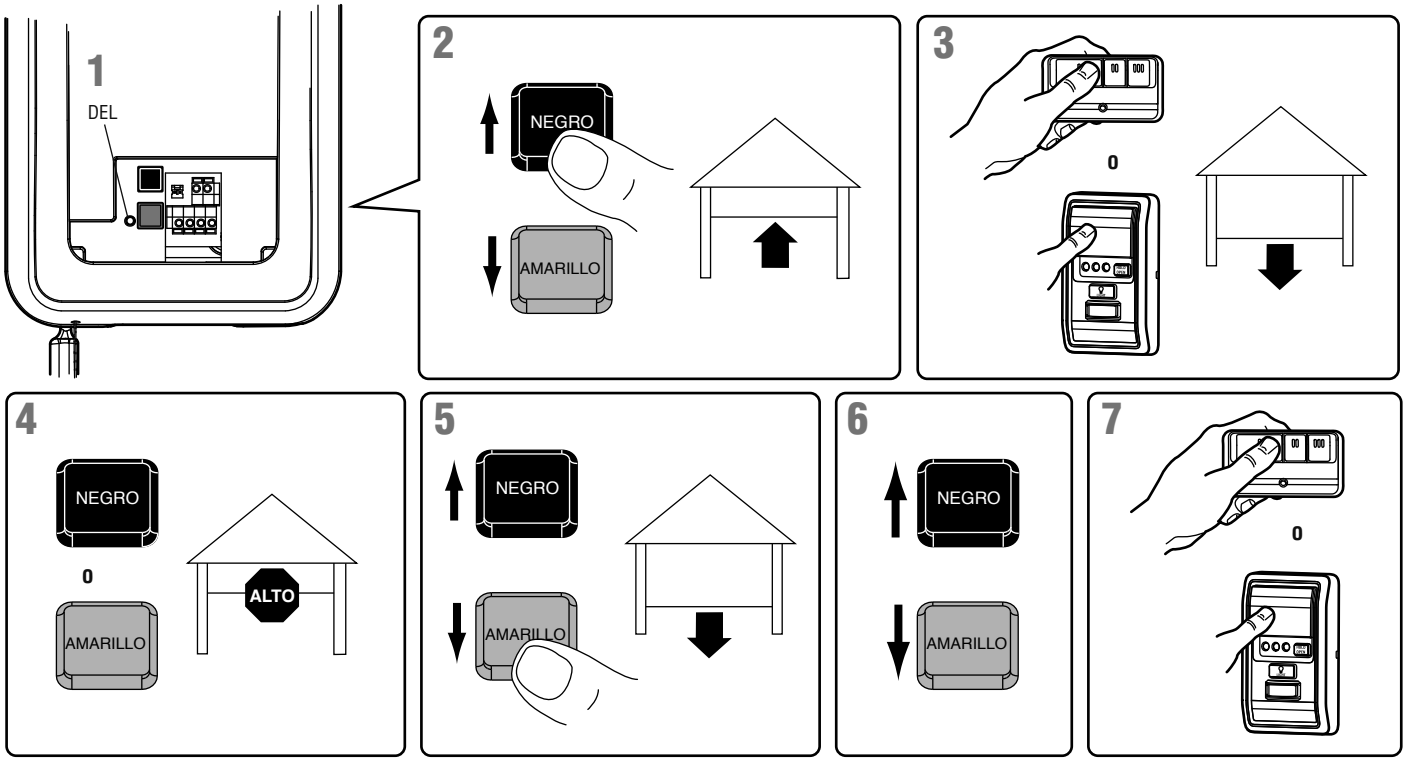

Ajustes

2 Ajustar la fuerza

El ajuste de la fuerza mide la cantidad de fuerza necesaria para abrir y cerrar la puerta.

1. Pulse dos veces el botón amarillo para pasar al modo de Regulación de fuerza. La DEL parpadeará rápidamente.
2. Oprima la control de la puerta o control remoto programado. La puerta se moverá hasta la posición ABAJO (cerrada).
3. Oprima la control de la puerta o control remoto programado nuevamente y la puerta se moverá asta la posición ARRIBA (abierta).
4. Oprima la control de la puerta o control remoto programado por tercera vez para enviar la puerta a la posición ABAJO (cerrada).

La DEL (Luz Indicadora) dejará de parpadear cuando la fuerza se haya programado.

La puerta debe recorrer un ciclo completo, arriba y abajo, para que la fuerza se ajuste adecuadamente. Si la consola no puede abrir ni cerrar su puerta completamente, inspeccione su puerta para asegurarse de que esté bien equilibrada y no esté atascada ni atorada.

Si la puerta no se de tiene exactamente donde usted quiere, repita *Programación de los limites del recorrido*.

⚠ ADVERTENCIA

Si el sistema de reversa de seguridad no se ha instalado debidamente, las personas (y los niños pequeños en particular) podrían sufrir LESIONES GRAVES o INCLUSO LA MUERTE cuando se cierre la puerta del garaje.

- NUNCA programe fuerzas o límites si la puerta está atorada o atascada. Primero repare la puerta.
- Si el límite de la fuerza del abre-puertas de garaje es excesivo, habrá de interferir con la operación adecuada del sistema de reversa de seguridad.
- Después de llevar a cabo cualquier ajuste, se DEBE probar el sistema de reversa de seguridad. La puerta DEBE retroceder al entrar en contacto con un objeto de 3.8 cm (1-1/2 de pulg.) de altura (o un tablón de 2x4 acostado) que se coloque en el suelo.

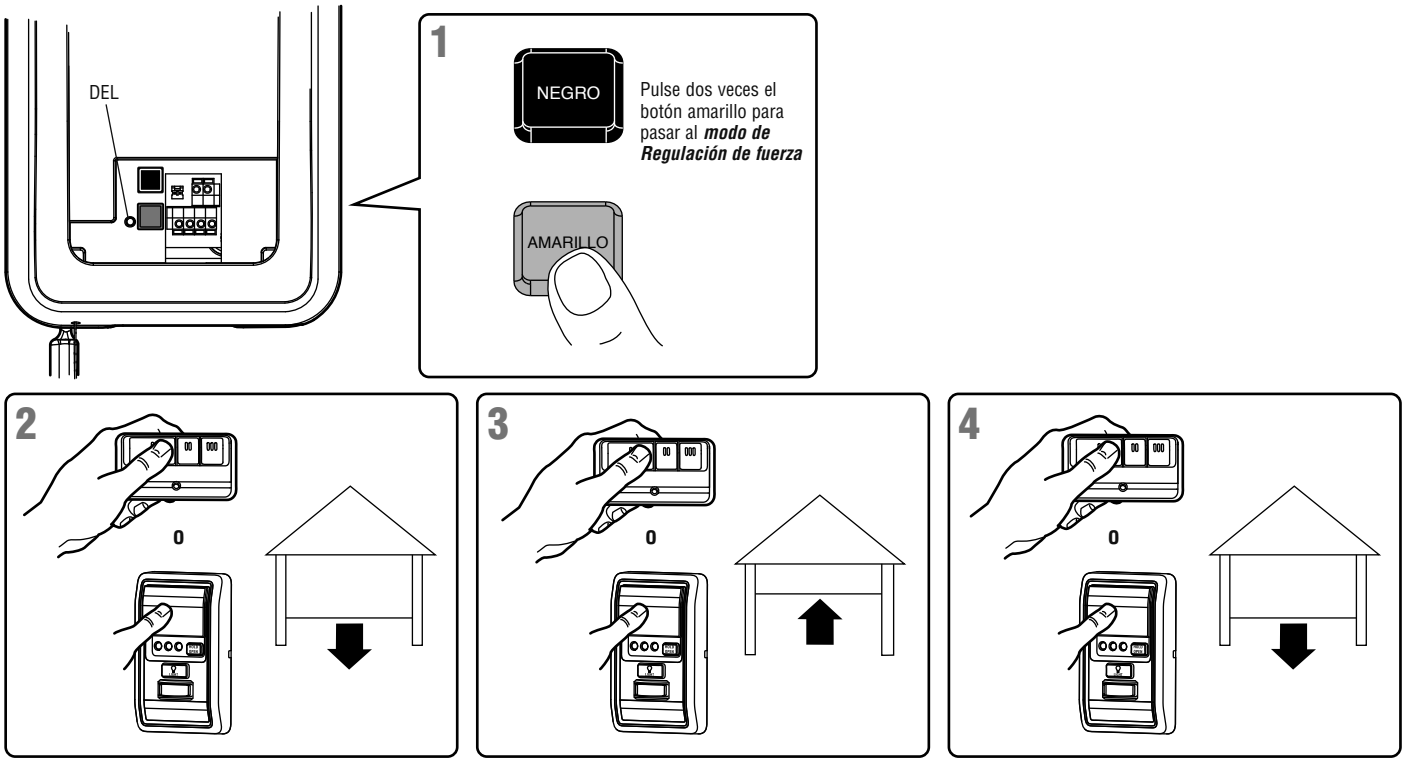

Ajustes

3 Prueba del sistema de seguridad de reversa

PRUEBA

1. Con la puerta totalmente abierta, coloque un tablón de 3.8 cm (1-1/2 de pulg.) (o de 2 x 4 acostado) en el suelo, centrado debajo de la puerta del garaje.
2. Opere la puerta en la dirección hacia abajo. La puerta debe retroceder al entrar en contacto con la obstrucción. Una vez que haya realizado una prueba exitosa del sistema de reversa de seguridad, proceda al Paso 4 de la sección de Ajustes.

AJUSTE

Si la puerta se detiene al entrar en contacto con la obstrucción, esto significa que el recorrido hacia abajo no es suficiente. Complete los Pasos 1 y 2 de la sección de Ajustes, *Programación de los límites del recorrido* y *Ajustar la fuerza*.

Repita la prueba.

Cuando la puerta retroceda al entrar en contacto con el tablón de 3.8 cm (1-1/2 de pulg.) (o de 2x4 acostado), quite la obstrucción y opere el abre-puertas para que realice 3 ó 4 ciclos completos de operación a fin de probar el ajuste.

Si el abre-puerta no pasa la prueba de seguridad de inversión de marcha llamar a un técnico profesional.

VERIFICACIÓN IMPORTANTE DE SEGURIDAD:

Pruebe el Sistema de reversa de seguridad luego de:

- Cada ajuste de límites o de controles de fuerza.
- Cualquier reparación o ajuste a la puerta del garaje (incluidos los resortes y las piezas).
- Cualquier reparación al suelo del garaje porque esté desnivelado, etc.
- Cualquier reparación o ajuste al abre-puertas.

⚠ ADVERTENCIA

Si el sistema de reversa de seguridad no se ha instalado debidamente, las personas (y los niños pequeños en particular) podrían sufrir LESIONES GRAVES o INCLUSO LA MUERTE cuando se cierre la puerta del garaje.

- El sistema de reversa de seguridad se DEBE probar cada mes.
- Si se ajusta uno de los controles (límites de la fuerza o del recorrido), es posible que sea necesario ajustar también el otro control.
- Después de llevar a cabo cualquier ajuste, se DEBE probar el sistema de reversa de seguridad. La puerta DEBE retroceder al entrar en contacto con un objeto de 3.8 cm (1-1/2 de pulg.) de altura (o un tablón de 2x4 acostado) que se coloque en el suelo.

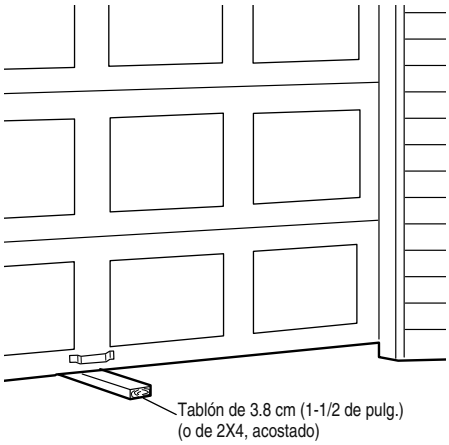

4 Prueba del Protector System®

1. Oprima el botón del control remoto para abrir la puerta.
2. Coloque la caja del abre-puertas en el trayecto de la puerta.
3. Oprima el botón del control remoto para cerrar la puerta. La puerta no se moverá más de una pulg. (2.5 cm), y las luces del abre-puertas parpadearán.

El abre-puertas del garaje no se cerrará con un control remoto si la luz indicadora de cualquiera de los sensores está apagada (lo cual le indica que el sensor esta desalineado u obstruido).

Si el abre-puertas cierra la puerta cuando el sensor de reversa de seguridad está obstruido, no opere la puerta. Llame a un técnico especializado en sistemas de puertas.

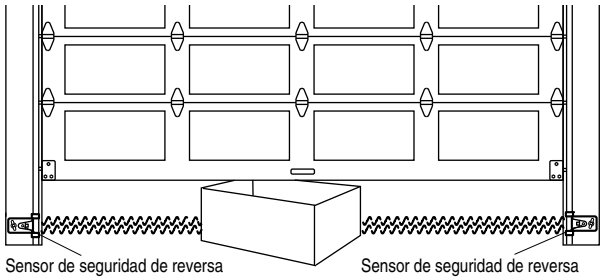

⚠ ADVERTENCIA

Si el sistema de reversa de seguridad no se ha instalado debidamente, las personas (y los niños pequeños en particular) podrían sufrir LESIONES GRAVES o INCLUSO LA MUERTE cuando se cierre la puerta del garaje.

Ajustes

5 Prueba del monitor de tensión del cable

Si su monitor de tensión del cable se ha activado, la DEL (Luz Indicadora) va a parpadear 9 veces.

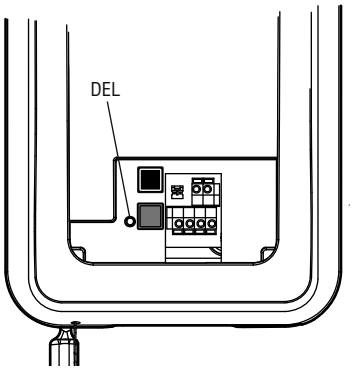

⚠ ADVERTENCIA

Para evitar la posibilidad de una LESIÓN GRAVE o INCLUSO LA MUERTE si la puerta del garaje se cae:

- Si es posible, utilice la manija de desenganche de emergencia para desenganchar la puerta SÓLO cuando la puerta del garaje esté CERRADA. Si los resortes están débiles o rotos, o bien si la puerta está desequilibrada y se abre, ésta podría caerse rápida y/o inesperadamente.
- NUNCA use la manija de desenganche de emergencia a menos que la entrada al garaje esté libre de obstrucciones y no haya ninguna persona presente.

6 Prueba del seguro de puerta eléctrico

1. Cuando la puerta esté totalmente cerrada, el perno del seguro de puerta eléctrico debe sobresalir a través de la guía.
2. Opere la puerta en la dirección hacia arriba. El seguro de puerta eléctrico debe replegarse antes de que la puerta comience a moverse.
3. Opere la puerta en la dirección hacia abajo. Cuando la puerta alcance la posición totalmente cerrada, el seguro de puerta eléctrico debe activarse automáticamente para asegurar la puerta.

   NOTA: *Si el seguro de puerta eléctrico no funciona, puede desengancharse manualmente moviendo la manija de desenganche manual hacia la posición abierta.*

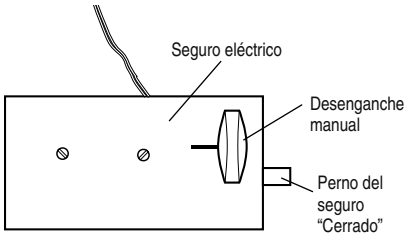

7 Cómo abrir la puerta manualmente

Desactive el seguro de puerta antes de continuar. Si es posible, la puerta se debe cerrar completamente. Jale la manija de desenganche de emergencia hasta que escucharán un clasquido de unidad y levante la puerta manualmente.

Para volver a conectar el abre-puerta tirar de la manija de apertura de emergencia directamente hacia abajo hasta que se escuche un clic en el abre-puerta. La puerta se volverá a conectar la próxima vez que la accione hacia ARRIBA o hacia ABAJO.

Prueba del desenganche de emergencia:

1. Asegúrese de que la puerta del garaje esté cerrada.
2. Jale la manija del desenganche de emergencia. La puerta del garaje debe poder abrirse manualmente.
3. Regrese la puerta a la posición cerrada.
4. Jale la manija de emergencia por segunda vez.
5. Vuelva a conectar la puerta al abre-puertas.

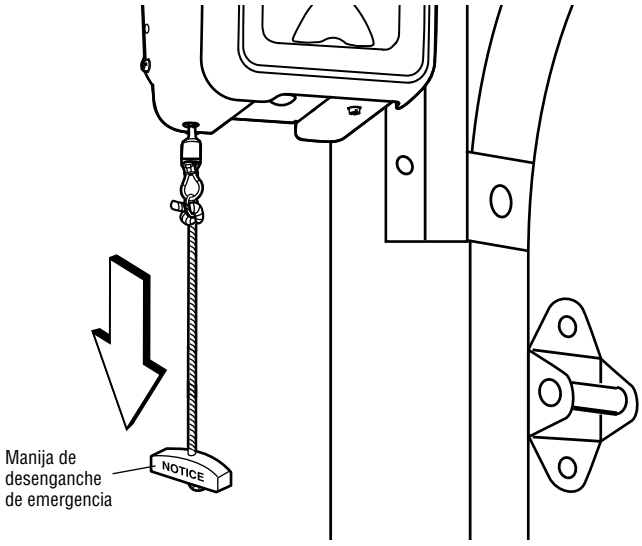

INSTRUCCIONES DE SEGURIDAD IMPORTANTES

⚠ ⚠ ADVERTENCIA

Para reducir el riesgo de LESIONES GRAVES o de MUERTE:

1. LEA Y RESPETE TODAS LAS ADVERTENCIAS Y LAS INSTRUCCIONES.
2. SIEMPRE conserve los controles remotos lejos del alcance de los niños. NUNCA permita que los niños operen o jueguen con los botones del control del abre-puertas de garaje ni con los controles remotos.
3. SÓLO active el abre-puertas de garaje siempre y cuando lo puedan ver con claridad, esté debidamente ajustado y no haya ninguna obstrucción en su recorrido al cerrarse.
4. SIEMPRE mantenga a la puerta de garaje hasta que esté totalmente cerrada.NADIE DEBE ATRAVESAR EL RECORRIDO DE LA PUERTA CUANDO ESTÁ EN MOVIMIENTO.
5. PERSONNE NE DOIT PASSER SOUS UNE PORTE ARRÊTÉE OU PARTIELLEMENT OUVERTE.
6. De ser posible, use el desenganche de emergencia para soltar el carro SÓLO cuando la puerta del garaje esté CERRADA. Tenga precaución cuando utilice este desenganche con la puerta abierta. Los resortes débiles o rotos o la puerta desequilibrada pueden ocasionar que una puerta abierta caiga rápida y/o inesperadamente y aumentan el riesgo de LESIONES GRAVES o la MUERTE.
7. NUNCA use la manija del desenganche de emergencia a menos que la entrada al garaje esté libre de obstrucciones y no haya ninguna persona presente.
8. Después de llevar a cabo cualquier ajuste, se DEBE probar el sistema de seguridad de reversa. El ajuste y la regulación incorrectas de la abre-puertas de garaje puede causar GRAVES LESIONES e INCLUSO LA MUERTE.
9. El sistema de reversa de seguridad SE DEBE probar cada mes. La puerta DEBE retroceder al entrar en contacto con un objeto de 3.8 cm (1-1/2 de pulg.) de altura (o un tablón de madera de 2 X 4) acostado en el piso. El ajuste y la regulación incorrectas de la abre-puertas de garaje puede causar GRAVES LESIONES e INCLUSO LA MUERTE.
10. MANTENGA SIEMPRE LA PUERTA DEL GARAJE DEBIDAMENTE EQUILIBRADA (vea la página 4). Si la puerta no está debidamente equilibrada es posible que NO retroceda cuando así se requiera y podría ocasionar una LESIÓN GRAVE O INCLUSO LA MUERTE.
11. TODAS las reparaciones necesarias para los cables, resortes y otras piezas las DEBE llevar a cabo un técnic profesional en sistemas de puertas, pues TODAS estas piezas están bajo una tensión EXTREMA.
12. Para evitar LESIONES PERSONALES GRAVES o la MUERTE por electrocución, desconectar TOTALMENTE la energía eléctrica ANTES de hacer CUALQUIER trabajo de reparación o mantenimiento.
13. Este sistema tiene una función de activación por estado pasivo. La puerta podría ponerse en movimiento repentinamente. NADIE DEBE ATRAVESAR EL RECORRIDO DE LA PUERTA CUANDO ESTÁ EN MOVIMIENTO.
14. **CONSERVE ESTAS INSTRUCCIONES.**

Uso del abre-puertas de garaje

El abre-puertas de garaje ya viene programado de fábrica para funcionar con el control remoto, que cambia cada vez que se usa y puede acceder aleatoriamente a más de cien mil millones de código nuevos. La tecnología MyQ® utiliza señal de 900 MHz para comunicaciones bidireccionales entre el abre-puerta y los accesorios compatibles con MyQ®. Cuando está programado con el LiftMaster® Internet Gateway, usted puede monitorear y controlar la puerta de su garaje desde cualquier computadora o smartphone con conexión a Internet. Es posible programar hasta 12 controles remotos Security+ 2.0®, 2 entradas sin llave Security+ 2.0® y una combinación de 16 accesorios MyQ® conectados al panel de control MyQ®.

El abre-puerta puede activarse con un control fijo montado en la pared, un control remoto, una llave digital o un accesorio MyQ®. Al activarse el abre-puerta con la puerta cerrada, la puerta se abrirá. Si la puerta detecta una obstrucción o se interrumpe durante la apertura, la puerta se detendrá. Si la puerta se ha detenido en cualquier posición que no sea cerrada, al activar el abre-puerta la misma se cerrará. Si el abre-puerta detecta una obstrucción mientras se cierra, la puerta invertirá su dirección de movimiento. Si una obstrucción interrumpe el haz del sensor, las luces del abre-puerta de garaje parpadearán 10 veces. Sin embargo, puede cerrar la puerta si mantiene presionado el botón del control o de la llave digital hasta que la puerta se cierre por completo. Los sensores de reversa de seguridad no afectan el ciclo de apertura. El sensor de reversa de seguridad debe estar bien conectado y alineado antes de que el abre-puerta se mueva hacia abajo.

Las luces de abre-puerta de garaje se encenderán al activarse el abre-puerta de garaje. Se apagarán automáticamente después de 4-1/2 minutos o se quedarán encendidas si se activa la función de luz en el panel de control MyQ®. El tamaño de la lámpara es A19. La potencia máxima de la lámpara debe ser de 100 vatios.

Característica luces: Las luces también se encenderán si alguien camina a través de la puerta del garaje. Con un panel de control MyQ®, esta función puede desactivarse de la siguiente manera: Con las luces de abre-puerta apagadas, pulse el botón de luz durante 10 segundos hasta que las luces se enciendan y se apaguen nuevamente. Para restituir esta función: con las luces encendidas, pulse el botón de luz durante 10 segundos hasta que se apaguen y se enciendan nuevamente.

TEMPORIZADOR DE CIERRE (TTC)

El temporizador de cierre cierra automáticamente la puerta después de cierto tiempo, el cual puede ser regulado con el control de puerta. Antes y durante el cierre de la puerta, las luces parpadearán y se escuchará una señal sonora.

RESERVA DE BATERÍA*

El sistema de reserva de la batería permite ingresar y salir del garaje, aun cuando no haya energía eléctrica. Cuando el abre-puerta funciona a batería será más lento, las luces no funcionarán, la DEL de estado de batería se encenderá de color anaranjado y se escuchará una señal sonora cada dos segundos.

* Si corresponde.

Operación

Uso del control de puerta (Panel de control MyQ®)

NOTA: *Por el consumo de energía, este control de puerta (Modelo 888LM) no puede usarse con ningún otro control cableado conectado al abre-puerta de garaje. Si fuera necesario otro control de puerta, el modelo inalámbrico 885LM puede programarse con el control de puerta (Modelo 888LM). Para programar el 885LM con el panel de control MyQ®, siga los pasos de programación del control remoto.*

NOTA: *En modo de reserva de batería, los controles de luz MyQ® continuarán funcionando, pero los demás dispositivos MyQ® y el temporizador de cierre no funcionarán con la fuente de alimentación Modelo 580LM.*

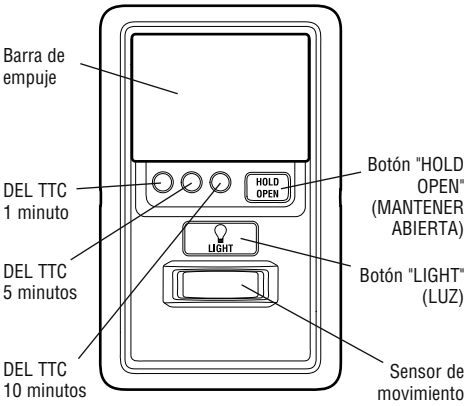

BARRA DE EMPUJE

Presione la barra de empuje para abrir/cerrar la puerta.

LOCK ("SEGURO")

Esta función está diseñada para evitar la operación de la puerta con los controles remotos manuales. No obstante, la puerta se puede abrir y cerrar con los siguientes accesorios: el Control de la puerta, el Interruptor de llave externo, la llave digital, y MyQ® Internet Gateway.

Activar:

Mantenga oprimido el botón "LOCK" durante 2 segundos. La DEL de comando parpadeará mientras esté activado el seguro y su control remoto portátil no operará la puerta en este momento.

Desactivar:

Mantenga oprimido de nuevo el botón "LOCK" durante 2 segundos. La DEL de comando dejará de parpadear y se reanudará la operación normal.

SENSOR DE MOVIMIENTO

Esta funcionalidad encenderá automáticamente las luces del abre-puertas de garaje cuando se detecte movimiento. Las luces se encenderán durante 4-1/2 minutos y luego se apagarán.

Activar/Desactivar:

Deslice el selector del sensor de movimiento hacia ACTIVADO u DESACTIVADO.

TEMPORIZADOR DE CIERRE (TTC)

La función del TTC cerrará automáticamente la puerta después de un periodo de tiempo especificado (1, 5 o 10 minutos). Una vez que el TTC se ha configurado y que la puerta está abierta, la DEL del intervalo de cierre seleccionado parpadeará y comenzará la cuenta regresiva para cerrar la puerta. El panel de control emitirá una señal sonora y las luces del abre-puertas del garaje parpadearán antes de cerrar la puerta.

La funcionalidad TTC se desactivará si la puerta del garaje se encuentra dos obstrucciones secuenciales, o si los sensores de inversión de seguridad están instalados incorrectamente. La puerta del garaje invertirá su movimiento y se abrirá y NO se cerrará hasta que se eliminen las obstrucciones o se instalen correctamente los sensores de inversión de seguridad. Cuando la obstrucción haya sido eliminada o se hayan alineado los sensores de inversión de seguridad, la puerta se cerrará al activar el abre-puertas de garaje.

Activar:

Mantenga oprimido el botón "ON" hasta que se encienda uno de los DEL del TTC. A continuación, oprima de nuevo el botón "ON" para desplazarse por las opciones de intervalos de tiempo (la DEL del TTC correspondiente se encenderá para cada intervalo de tiempo). Los focos de las luces del abre-puertas de garaje parpadearán a modo de confirmación.

Desactivar:

Mantenga oprimido el botón "OFF" hasta que todos los DEL TTC se apaguen y se oiga un tono proveniente de la panel de control.

Para suspender el TTC (temporizador de cierra):

Para suspender el temporizador de cierre y mantener abierta temporalmente la puerta, oprima y suelte el botón HOLD OPEN (mantener abierta) (el DEL de HOLD OPEN [mantener abierta] se encendida sólido). El temporizador de cierre seguirá suspendido hasta que el botón HOLD OPEN (mantener abierta) es oprima otra vez o el abre-puertas del garaje se activa de otro dispositivo (control de la puerta, control remoto, llave digital, etcétera).

LUCES

Oprima el botón "LIGHT" para encender o apagar las luces del abre-puertas de garaje. Cuando se enciendan las luces, permanecerán así hasta que se oprima de nuevo el botón "LIGHT" o hasta que se active el abre-puertas de garaje. Una vez que el abre-puertas de garaje se active, las luces se apagarán después del período de tiempo especificado (el ajuste de fábrica es de 4-1/2 minutos). El botón "LIGHT" no controlará las luces cuando la puerta esté en movimiento.

Para cambiar el tiempo que permanecerán encendidas las luces del abre-puertas de garaje:

Mantenga oprimido el botón "LOCK" hasta que las luces del abre-puertas de garaje parpadeen. El intervalo de tiempo será indicado por la cantidad de parpadeos.

CANTIDAD DE VECES QUE PARPADEAN LAS LUCES DEL ABRE-PUERTAS DE GARAJE	TIEMPO QUE PERMANECEN ENCENDIDAS LAS LUCES DEL ABRE-PUERTAS DE GARAJE
1	1 ½ Minutos
2	2 ½ Minutos
3	3 ½ Minutos
4	4 ½ Minutos

Funcionalidad de las luces

Las luces se encenderán cuando alguien entre por la puerta del garaje abierta y se interrumpa el haz infrarrojo del sensor de inversión.

Activar:

Comience con las luces del abre-puertas de garaje encendidas. Mantenga oprimido el botón "LIGHT" hasta que se apaguen las luces del abre-puertas de garaje; a continuación, enciéndalas de nuevo.*

Desactivar:

Mantenga oprimido el botón "LIGHT" hasta que se enciendan las luces del abre-puertas de garaje; a continuación, apáguelas de nuevo.*

* Aproximadamente 10 segundos

Operación

Cómo usar el control remoto

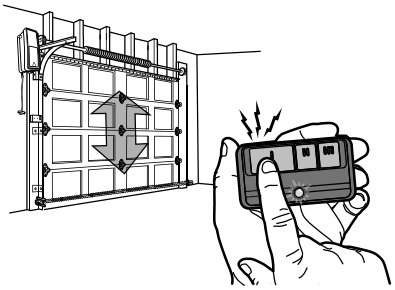

Mantenga oprimido el botón hasta que la puerta o barrera comience a moverse. En instalaciones típicas, el control remoto podrá comandar la unidad a una distancia de hasta tres veces la longitud del automóvil. Los tipos y las condiciones de instalación pueden variar. Comuníquese con un distribuidor y servicio técnico para obtener más información.

Controles remotos de 3 botone

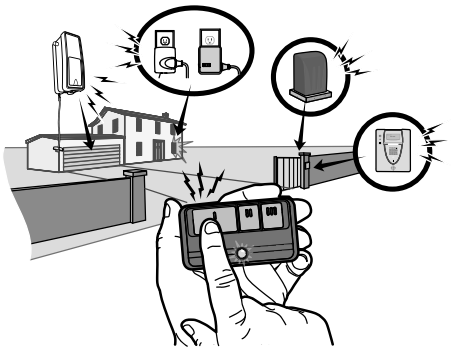

Es posible programar otros botones del control remoto para comandar hasta 3 dispositivos tales como otros abre-puertas, luces, barreras o sistemas de control de ingreso.

ADVERTENCIA: La modificación de este transceptor está prohibida por la FCC y/o las normas canadienses IC. NO HAY COMPONENTES QUE NECESITEN INTERVENCIÓN DEL USUARIO. Cualquier cambio o modifi cación no aprobados explícitamente por la parte responsable del cumplimiento, podría anular la autoridad del usuario para operar el equipo.

Este dispositivo cumple con la Parte 15 de las normas de la FCC y de las normas canadienses IC RSS-210. El uso está condicionado a lo siguiente: (1) Este dispositivo no debe causar interferencia y (2) este dispositivo debe se apto para recibir interferencia, aunque la misma pueda afectar su funcionamiento.

Este aparato digital Clase B cumple con la ICES-003 de Canadá.

Programación

El control remoto modelo 893MAX está programado de fábrica con el control de puerta (Panel de control MyQ®). A continuación se indican las instrucciones para programar con el control de puerta otros controles remotos, entradas sin llave y accesorios MyQ®.

NOTA: *Para programar los accesorios usar el botón de aprendizaje del control de puerta. El botón amarillo de aprendizaje del abre-puerta NO programará los accesorios.*

Para agregar un control remoto, llave digital o accesorios compatibles con MyQ® con el control de puerta (Panel de control MyQ®)

CONTROL REMOTO

1. Presione dos veces el botón PROGRAMAR (LEARN) del panel de control MyQ® ; la DEL de programación rojo se encenderá.
2. Presione el botón del control remoto con el cual desea operar la puerta.
3. Las luces del abre-puertas de garaje parpadearán (o se escucharán dos clics) cuando el código quede programado.

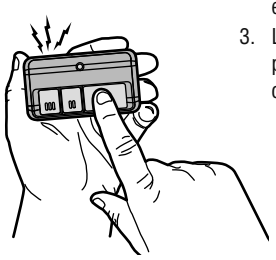

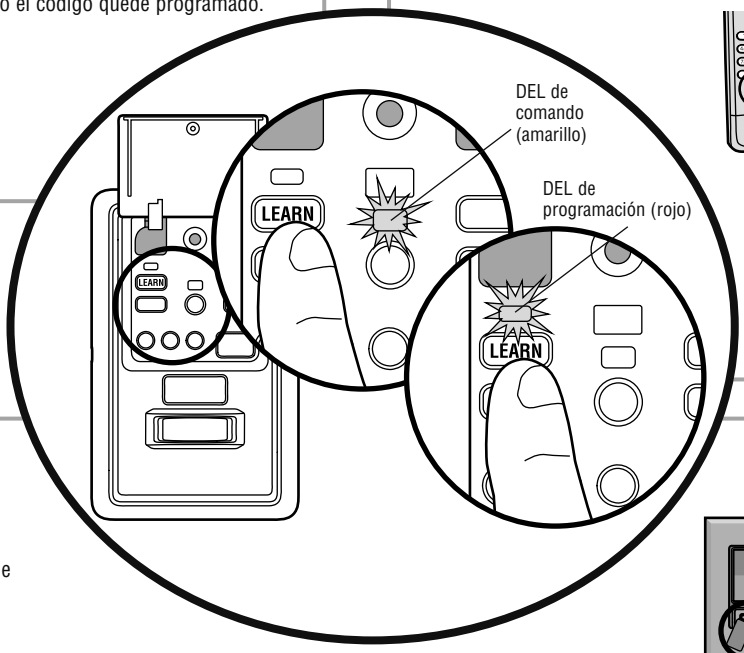

LLAVE DIGITAL

1. Presione dos veces el botón PROGRAMAR (LEARN) del panel de control MyQ® ; la DEL de programación rojo se encenderá.
2. Escriba un número de cuatro dígitos (PIN) como código personal de uso en el teclado de acceso con llave digital. Luego, presione el botón ENTER.
3. Las luces del abre-puertas de garaje parpadearán (o se escucharán dos clics) cuando el código quede programado.

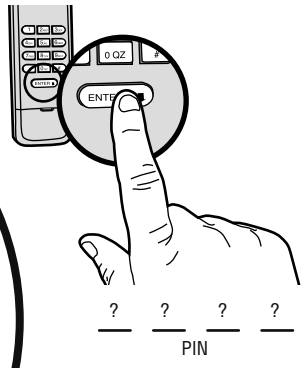

ACCESORIOS ACTIVADOS MyQ®

1. Presione dos veces el botón PROGRAMAR (LEARN)del panel de control MyQ® ; la DEL de programación rojo se encenderá.
2. Presione el botón PROGRAMAR (LEARN) en el dispositivo MyQ®.*

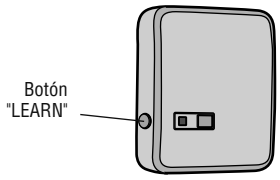

Modelo 825LM – Control remoto de iluminación

El módulo de iluminación se puede sincronizar con las bombillas del abre-puerta del garaje.

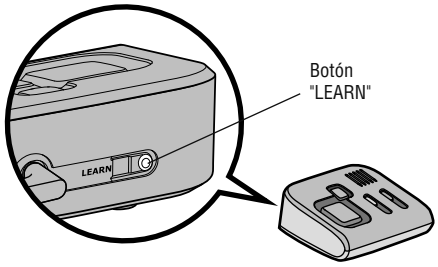

Modelo 829LM – Puerta de garaje y monitoreo de la puerta

Indica el estado de su puerta del garaje desde el interior de la casa y le permite cerrar y abrir la puerta del garaje desde el interior de la casa.

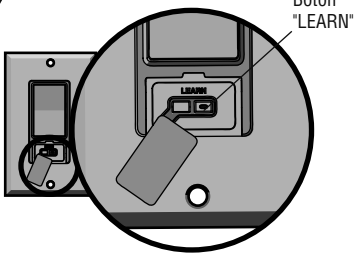

Modelo 823LM – Interruptor remoto de iluminación

El módulo de iluminación se puede sincronizar con las bombillas del abre-puerta del garaje.

**Los accesorios MyQ® se pueden programar con LiftMaster® Internet Gateway (Modelo 828LM) o con el panel de control MyQ®. Para las instrucciones sobre la programación a la puerta de entrada del Internet, consulte el manual.*

Programación

Internet Gateway (No suministrado)

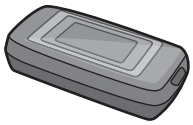

Modelo 828LM
LiftMaster® Internet Gateway

El LiftMaster® Internet Gateway le da control de su puerta del garaje desde su computadora o dispositivo móvil conectado a Internet. Usted tiene que tener su internet gateway registrado en su cuenta de cliente en www.myliftmaster.com para poder usarlo con el panel de control MyQ®. Ingrese a www.myliftmaster.com y siga las instrucciones para crear una cuenta y registrar su dispositivo si todavía no lo ha hecho.

Para programar su panel de control con el LiftMaster® Internet Gateway:

www.myliftmaster.com

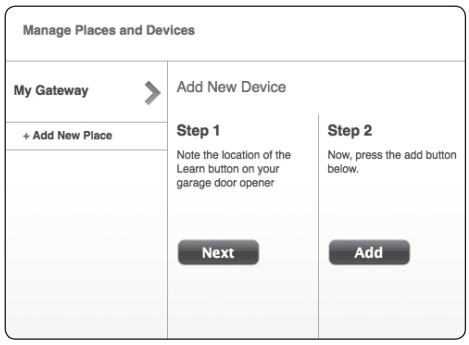

1. Ingrese a www.myliftmaster.com desde una computadora o dispositivo móvil.
2. Haga clic en “Administrar lugares >Agregar nuevo dispositivo >Abre- puerta del garaje” (“Manage Places>Add New Device>Garage Door Opener”) y siga las instrucciones.
3. Una vez que haga clic en AGREGAR (ADD), tiene 3 minutos para presionar el botón PROGRAMAR (LEARN) dos veces en el panel de control MyQ® . La DEL de programación rojo se encenderá.
4. La DEL de programación rojo se apagará cuando la programación esté completa. Una vez que el panel de control esté programado, este aparecerá en su pantalla. Entonces puede ponerle un nombre al dispositivo (eje., Mi Panel de Control, etc.).

NOTA IMPORTANTE: *La fuente de alimentación de alternativa Modelo 580LM puede utilizarse cuando no hay un tomacorriente cerca del abre-puerta de garaje. Los controles de luz MyQ® continuarán funcionando, pero los demás dispositivos MyQ® (Internet Gateway) y el temporizador de cierre NO funcionarán si se utiliza la fuente de alimentación de alternativa Modelo 580LM. Para usar estas funciones debe hacer instalar con un electricista un tomacorriente cerca del abre-puerta.*

Para eliminar todos los códigos de la memoria del control de puerta (Panel de control MyQ®)

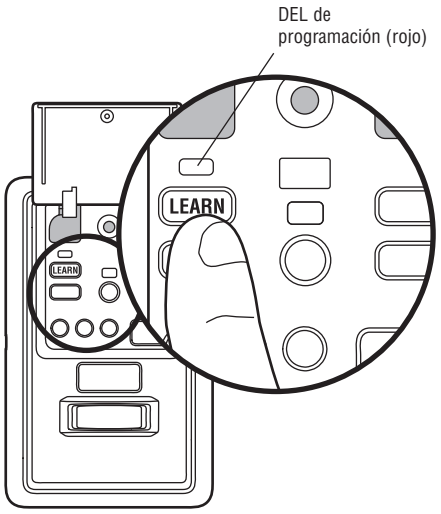

Borrar todos los datos de control remoto y entra sin llave:

1. Mantener oprimido el botón de aprendizaje en el panel de control hasta que se apague la DEL (aproximadamente 6 segundos). Se borrarán todos los datos almacenados en el control remoto y en la cerradura digital. Volver a programar todo accesorio que desea usar.

Borrar todos los dispositivos (incluyendo los accesorios MyQ®):

1. Mantener oprimido el botón de aprendizaje en el panel de control hasta que se apague la DEL (aproximadamente 6 segundos).
2. Inmediatamente pulsar el botón de aprendizaje hasta que la DEL se apague. Ahora todos los códigos estarán borrados Volver a programar todo accesorio que desea usar.

Programación

Cómo reprogramar la luz o luz adicional

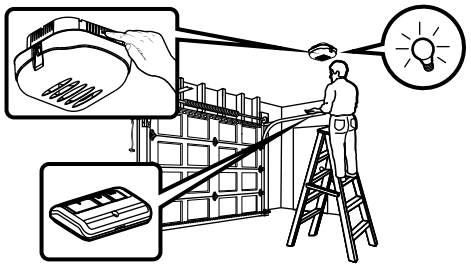

La luz remota de su abre-puertas de garaje ya viene programada de fábrica para operar con su abre-puertas. Todas luz remota adicionales o de reemplazo deberá programarse.

1. Oprima el botón de “aprendizaje” (LEARN) de la luz hasta que la DEL se ENCIENDA.
2. Activar el abre-puerta con el control remoto, con el control fijo o con el teclado digital.
3. Cuando la luz se encienda significa que se ha registrado el código.

Programación adicional para la llave digital (no suministrada)

PARA CAMBIAR UNA CLAVE EXISTENTE Y CONOCIDA

Si la clave existente ya es conocida, una persona la puede cambiar sin usar una escalera.

1. Oprima los cuatro botones que correspondan a la clave actual; luego, oprima y mantenga oprimido el botón #.
2. Oprima la nueva clave de cuatro dígitos que haya elegido y luego oprima Enter.

Pruebe oprimiendo la nueva clave y luego oprima Enter. La puerta debe moverse.

PARA PONER UNA CLAVE TEMPORAL

Usted puede autorizar el acceso a sus visitas o al personal de servicio con una clave temporal de cuatro dígitos. Después de un determinado número de horas o de accesos programados, esta clave temporal expira y no vuelve a abrir la puerta. Se puede usar para cerrar la puerta aún después de que haya expirado. Haga lo siguiente para poner una clave temporal:

1. Oprima los cuatro botones correspondientes a su clave de entrada personal (no la última clave temporal); luego oprima y mantenga oprimido el botón ✻. Suelte el botón.
2. Oprima los cuatro dígitos de la clave temporal que haya elegido y luego oprima Enter.
3. Para fijar el número de horas que la clave temporal debe funcionar, oprima el número de horas (hasta 255), luego oprima ✻.

O

3. Para fijar el número de veces que la clave temporal debe abrir la puerta, oprima el número de veces (hasta 255), luego oprima #.

Pruebe oprimiendo los cuatro botones correspondientes a la clave temporal y luego oprima Enter. La puerta debe moverse. Si la clave temporal se fijó para un número determinado de accesos, recuerde que la prueba ha utilizado un acceso. Para borrar la contraseña temporal, repita los pasos 1, 2 y 3, y fije el número de horas o de veces en 0 en el paso 3.

CIERRE CON UN BOTÓN:

El abridor se puede cerrar presionando sólo el botón ENTER si está activada la función de cierre con un botón. Esta función viene activada de fábrica. Para activarla o desactivarla, presione y mantenga presionados los botones 1 y 9 durante 10 segundos. El teclado parpadeará dos veces cuando se active la función de cierre con un botón. y parpadeará cuatro veces cuando se la desactive.

Mantenimiento

Mantenimiento del abre-puertas de garaje

CALENDARIO DE MANTENIMIENTO

Una vez al mes

- Opere la puerta manualmente. Si está desequilibrada o se atasca, llame a un técnico especializado en sistemas de puertas.
- Verifique que la puerta se abra y se cierre completamente. Si es necesario, ajuste los límites y/o la fuerza (consulte los Pasos 1 y 2 de la sección de Ajustes).
- Repita la prueba de reversa de seguridad. Realice los ajustes que sean necesarios (consulte el Paso 3 de la sección de Ajustes).

Una vez al año

- Ponga aceite en los rodillos, los cojinetes y las bisagras de la puerta. El abre-puertas no necesita lubricación adicional. No lubrique los rieles de la puerta.

LA BATERÍA DEL CONTROL REMOTO

La DEL del control remoto dejará de parpadear cuando las pilas tengan poca carga y haya que cambiarlas. Para cambiar las pilas abra la caja tal como se muestra. Colocar la batería con el lado positivo hacia arriba. Use exclusivamente minibaterías 3V CR2032. Elimine las baterías usadas en forma adecuada.

Abrir el control con el gancho de visera, primero en el medio (1) y después de cada lado (2 y 3).

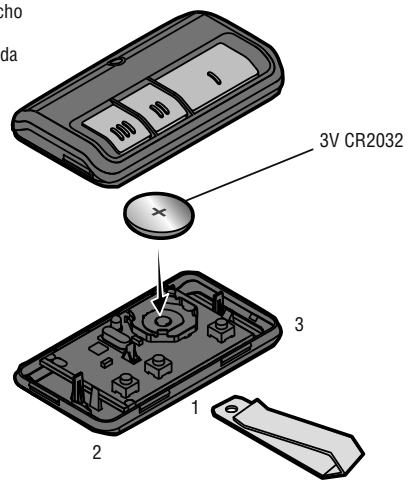

⚠ ADVERTENCIA

Para evitar la posibilidad de LESIONES GRAVES o INCLUSO LA MUERTE:

- NUNCA permita que los niños pequeños estén cerca de las baterías.
- Si alguien se traga una batería, llame al médico de inmediato.

Para reducir el riesgo de incendio, explosión o combustión química:

- Reemplace ÚNICAMENTE con baterías planas 3V CR2032.
- NO recargue, desarme, caliente por encima de 100° C (212° F) o incinere.

AVISO: Para cumplir con las reglas de la FCC y/o de Canadá (IC), ajustes o modificaciones de este receptor y/o transmisor están prohibidos, excepto por el cambio de la graduación del código o el reemplazo de la pila. NO HAY OTRAS PIEZAS REPARABLES DEL USUARIO.
Se ha probado para cumplir con las normas de la FCC para USO DEL HOGAR O DE LA OFICINA. La operación está sujeta a las dos condiciones siguientes:(1) este dispositivo no puede causar interferencia perjudicial, y (2) este dispositivo debe aceptar cualquier interferencia recibida, incluyendo la interferencia que puede causar una operación no deseable.

Resolución de problemas

Tabla de diagnóstico

Su abre-puertas de garaje viene programado con funciones de autodiagnóstico. El botón de “aprendizaje” (LEARN)/la DEL de diagnóstico va a parpadear varias veces y luego se detendrá, lo cual significa que ha encontrado un posible problema. Consulte el siguiente Cuadro de diagnóstico.

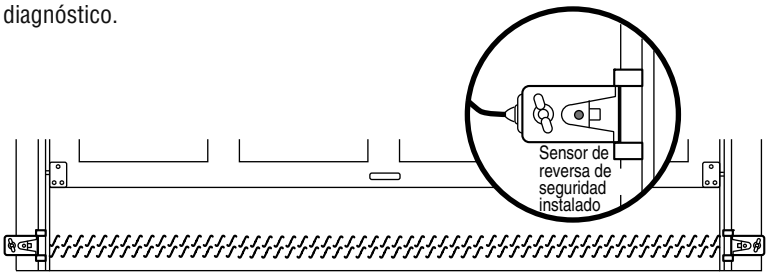

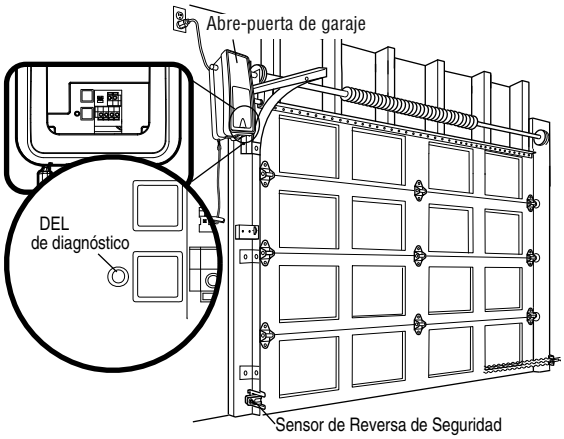

1 PARPADEO
Cable de los sensores de seguridad de reversa abierto (roto o desconectado).

SÍNTOMA: Una o ambas luces indicadoras de los sensores de seguridad de reversa no se iluminan continuamente.

- Verifique que no haya ningún corto en los cables de los sensores (una grapa en el cable), que la polaridad del cableado sea correcta (los cables negros y blancos están invertidos) y que no haya cables rotos o desconectados. Reemplace o ajuste los cables, según sea necesario.

O

2 PARPADEOS
Cable de sensores de seguridad de reversa en corto o cables blanco y negro invertidos.

- Desconectar todos los cables del abre-puerta.
- Quite los sensores de los soportes y acorte los cables de los sensores de 30 a 60 cm (1 a 2 pies) de la parte posterior de cada sensor.
- Conecte nuevamente el emisor al motor utilizando los cables acortados. Si la luz indicadora del emisor se ilumina continuamente, conecte el receptor.
- Alinee los sensores. Si las luces indicadoras se iluminan, reemplace los cables de los sensores. Si las luces indicadoras de los sensores no se iluminan, reemplace los sensores de seguridad de reversa.

3 PARPADEOS
Cortocircuito en el control o en uno de sus cables.

SÍNTOMA: El abridor no funcionia con el control de la puerta.

- Inspeccione los cables y el control para detectar si hay un cortocircuito (por ejemplo, en una grapa de fijación), y repare lo que sea necesario.
- Desconecte los cbles del control y haga contacto entre ellos. Si se activa el abre-puerta, cambiar la consola de control.
- Si el abre-puerta no funciona, desconectar los conductores de control. Haga un puente momentáneo entre los terminales rojo y blanco. Si se activa el abre-puerta, cambiar los conductores de control.

4 PARPADEOS
Sensores de seguridad de reversa un poco desalineados (DEL débil o parpadeante).

SÍNTOMA: La luz indicadora del emisor se ilumina continuamente, pero la luz indicadora del receptor es débil o parpadea.

- Realinee el sensor receptor, limpie el cristal y sujete los soportes.
- Verifique que la guía de la puerta esté sujetada firmemente a la pared y que no se mueva.

5 PARPADEOS
El RPM de motor no es reconocer.

SÍNTOMA: La puerta recorrido 5 cm a 7.6 cm (2 a 3 pulg.) y parar.

- Reprogramar los limites de recorrido. Vea el sección de Ajuste.
- Si el motor continúa a recorrido de 5 cm a 7.6 cm (2 a 3 pulg.), verifique que el conexion del módulo de recorrido o reemplace el módulo de recorrido.

SÍNTOMA: No movemimineto, el motor corrie 2 a 3 segundos.

- Volver a conectar el desenganche de emergencia.
- Reemplace el motor.

9 PARPADEOS
Inversión del monitor de tensión del cable.

SÍNTOMA: La puerta se detiene e invierte la dirección durante el cierre.

- Verifique si hay posibles obstrucciones a la puerta y quítelas.
- Verifique que el monitor de tensión del cable esté conectado correctamente al operador.
- Reemplace el monitor de tensión del cable.

10 PARPADEOS
Debe reprogramar los límites de desplazamiento y las fuerzas

SÍNTOMA: La puerta se detiene durante la apertura.

- Debe reprogramar los límites de desplazamiento y las fuerzas. Consulte la sección Ajuste.

11 PARPADEOS
Debe reprogramar los límites de desplazamiento y las fuerzas

SÍNTOMA: La puerta se detiene e invierte la dirección durante el cierre.

- Debe reprogramar los límites de desplazamiento y las fuerzas. Consulte la sección Ajuste.

12 PARPADEOS
Trata de compensar

SÍNTOMA: La puerta se detiene e invierte la dirección durante el cierre.

- El abre-puerta tratará de compensar tres veces antes de generar 10 parpadeos.

13 PARPADEOS
Trata de compensar

SÍNTOMA: La puerta se detiene durante la apertura.

- El abre-puerta tratará de compensar tres veces antes de generar 11 parpadeos.

Resolución de problemas

Resolución de problemas

La puerta del garaje no funcionará desde la aplicación de control MyQ® ni desde el sitio de Internet.

- Al usar la fuente de alimentación de alternativa Modelo 580LM o en modo de batería de reserva, el Internet Gateway no activará la puerta con la aplicación de control MyQ®. Si desea usar el Internet Gateway con el abre-puerta de garaje solicite a su electricista que instale un tomacorriente cerca del abre-puerta.

El abre-puertas no funciona con el control de la puerta ni con el control remoto:

- ¿Está el abre-puertas conectado a la energía eléctrica? Enchufe una lámpara a la toma de corriente. Si no se enciende, revise la caja de fusibles o el interruptor automático. (Algunas tomas de corriente se controlan con un interruptor de pared.)
- ¿Ha desactivado todos los seguros de la puerta? Revise las advertencias de las instrucciones de instalación que aparecen en la página 7.
- ¿Hay nieve o hielo acumulado debajo de la puerta? La puerta puede congelarse y quedarse pegada al suelo. Elimine cualquier restricción.
- El resorte de la puerta del garaje puede estar roto. Haga que lo cambien (para referencia vea página 3).
- Si la DEL de comando amarillo no enciende, invierta los cables conectados a los terminales RED y WHT del panel de control. Reemplace el cable si es necesario.

Los DEL amarillo y rojo del control de la puerta parpadean rápidamente:

- El panel de control está cargando y podría llevar hasta 5 minutos para volver a funcionar.

El control remoto no activa la puerta del garaje:

- Verifique que el bloqueo no esté activado en el control de la puerta.
- Vuelva a programar el control remoto.
- Si aún así el control remoto no activa la puerta, revise los códigos de diagnóstico para comprobar que el abre-puerta esté funcionando correctamente.

El control remoto tiene corto alcance:

- Cambie la ubicación del control remoto en su automóvil.
- Verifique que la antena que se encuentra a un lado o en el panel posterior del motor se extienda hacia abajo completamente.
- Algunas instalaciones pueden tener menor alcance si la puerta es de metal, tiene aislamiento o si el recubrimiento externo del garaje es de metal.

La puerta no abre completamente:

- Revise el seguro de puerta eléctrico.
- ¿Hay algo que esté obstruyendo la puerta? ¿Está desequilibrada o los resortes están rotos? Elimine la obstrucción o repare la puerta.

La puerta abre, pero no cierra:

- Revise el monitor de tensión del cable (vea Paso 4 de Instalación).
- Si las luces del abre-puertas parpadean, revise el sensor de seguridad de reversa (consulte el Paso 9 de la sección de Instalación).
- Si las luces del abre-puertas no parpadean y se trata de una instalación nueva (consulte el Paso 2 de la sección de Ajustes). Para una instalación existente, vea a continuación.

Repita la prueba de reversa de seguridad después de terminar el ajuste.

La puerta retrocede sin ninguna razón en particular y las luces del abre-puertas no parpadean:

- Revise el monitor de tensión del cable (vea Paso 4 de Instalación).
- ¿Hay algo que esté obstruyendo la puerta? Jale la manija de desenganche de emergencia. Opere la puerta manualmente. Si está desequilibrada o se atasca, llame a un técnico especializado en sistemas de puertas.
- Limpie el suelo del garaje si tiene hielo o nieve en el punto donde la puerta se cierra.
- Revise el Paso 2 de la sección de Ajustes.

Repita la prueba de seguridad de reversa luego de los ajustes.

Resolución de problemas

Resolución de problemas (Continuación)

La puerta no cierra y las luces parpadean:

El sensor de reversa de seguridad debe estar bien conectado y alineado antes de que el abre-puertas de garaje se mueva hacia abajo.

- Verifique que los sensores de seguridad estén debidamente instalados, alineados y libres de obstrucciones.

El abre-puerta mueve la puerta con dificultad:

- La puerta puede estar desequilibrada o los resortes pueden estar rotos. Ciérrela y use la manija de desenganche de emergencia para desconectar la puerta. Abra y cierre la puerta manualmente. Si está bien equilibrada, se sostendrá en cualquier punto del recorrido con sólo el soporte de sus resortes. Si esto no ocurre, desconecte el abre-puertas y llame a un técnico especializado en sistemas de puertas.

El motor hace un ruido brevemente y luego no funciona:

- Los resortes de la puerta del garaje pueden estar rotos. Consulte los párrafos anteriores.
- Si el problema se presenta la primera vez que acciona el abre-puertas, es posible que la puerta esté con seguro. Desactive el seguro de puerta eléctrico.

El abre-puerta no funciona por ausencia de alimentación eléctrica:

- Abra el seguro de puerta eléctrico manualmente.
- Use la manija de desenganche de emergencia para desconectar la puerta. La puerta se puede abrir y cerrar manualmente. Cuando se restaure la alimentación eléctrica, jale el desenganche manual por segunda vez.
- Con reserva de batería, el abre-puerta debería funcionar hasta 20 veces sin alimentación convencional.

La puerta pierde los límites:

- El collar no está sujetado firmemente. Apriete el collar (consulte los Pasos 1 y 2 de la sección de Ensamblado) y vuelva a programar los límites (consulte el Paso 1 de la sección de Ajustes).

El abre-puerta se mueve cuando la puerta está en movimiento:

- Es normal que haya pequeños movimientos en este producto. Si el movimiento es excesivo, el collar se desgastará prematuramente.
- Verifique que la barra de torsión no se mueva hacia la izquierda ni hacia la derecha excesivamente.
- Verifique que la barra de torsión no se mueva visiblemente hacia arriba o hacia abajo cuando rota.
- Verifique que el operador esté montado a un ángulo correcto con respecto al eje secundario. De lo contrario, mueva la posición del soporte de montaje.

El seguro eléctrico hace ruido cuando funciona:

- Llame al distribuidor de LiftMaster® para que reemplace el seguro eléctrico.

Piezas de repuesto

Piezas para la instalación

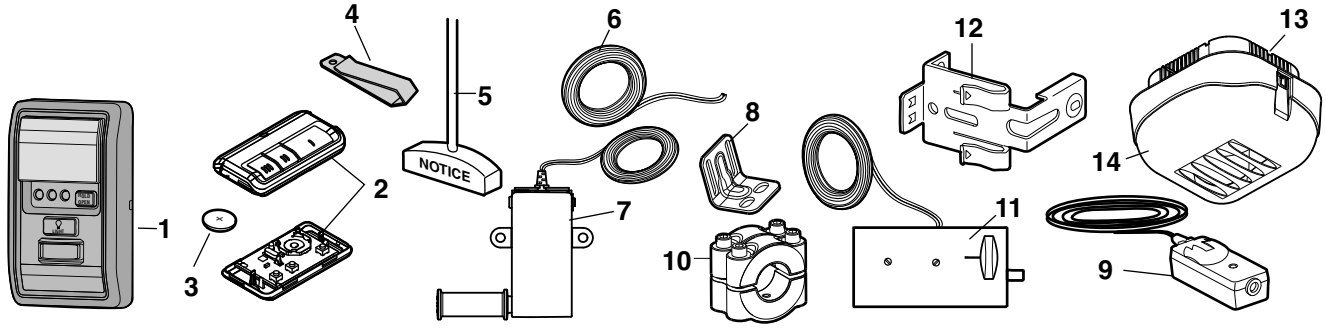

NÚM. DE CLAVE	NÚM. DE PIEZA	DESCRIPCIÓN
1	888LM	Panel de control MyQ®
2	893MAX	Control remoto MAX de 3 botones
3	10A20	Batería de Litio de 3V CR2032
4	29B137	Broche de visera para control remoto
5	41A4582	Ensamble de la manija y la cuerda de desenganche de emergencia
6	41B4494-1	Cable del timbre de 2 conductores: blanco y blanco/rojo
7	41A6104	Monitor de tensión del cable
8	41C0902	Mensula de montaje
9	41A5034	Juego de sensores de seguridad (receptor y emisor) con cable de 2 conductores
10	41A6388	Collar con tornillos de fijación (2)
11	41A6102	Seguro de puerta eléctrico
12	41A5266-1	Mensula de sensores de reversa de seguridad (2)
13	380LM	Luz remota (Luz de abre-puertas)
14	41D96-1	Mica parala luz
	NO SE MUESTRA	
	101D173	Barra pulsadora para el control de la puerta
	41A6288	Caja de piezas para la luz de trabajo
	41A6298	Caja de piezas para la instalación (incluye las piezas enumeradas en la página 5)
	114A4565SP	Manual del propietario

Piezas de repuesto

Piezas del abre-puertas de garaje

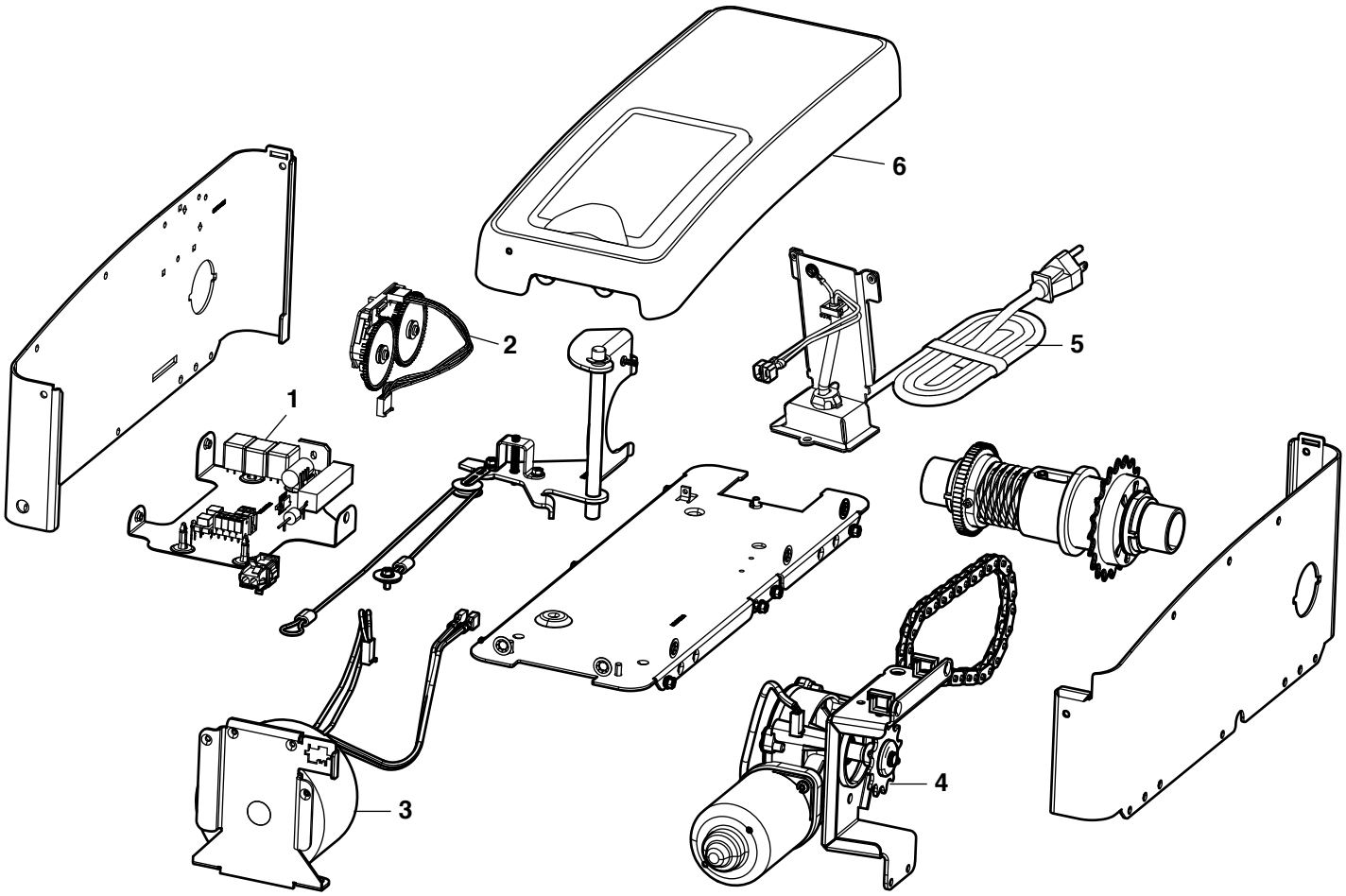

NÚM. DE CLAVE	NÚM. DE PIEZA	DESCRIPCIÓN	NÚM. DE CLAVE	NÚM. DE PIEZA	DESCRIPCIÓN
1	041DJ002	Tablero lógico completo con placa	4	41A6095	Motor con soporte
2	41A6408	Módulo de viaje	5	41B122	Cable de corriente
3	41C168	Transformador	6	41A6348-3	Cubierta

Accesorios

ACCESORIOS MAX

Compatible con abre-puertas LiftMaster® fabricados desde 1993.

877MAX

Llave digital inalámbrica MAX:

Utilizado del lado de afuera para facilitar el ingreso al garaje con un código de cuatro dígitos.

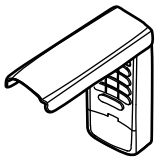

890MAX

Minicontrol remoto MAX de 3 botones

893MAX

Control remoto MAX de 3 botones:

Incluye broche para visera de vehículo.

ACCESORIOS MyQ®

823LM

Comando remoto de iluminación:

Para controlar automáticamente las luces con el abre-puerta, un control remoto Security+ 2.0® o un Internet Gateway LiftMaster®. Simplemente reemplaza a la llave de luz.

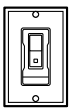

828LM

Internet Gateway LiftMaster®:

Accesorio para conexión a Internet que se conecta a la computadora para monitorear y control abre-puertas de garaje y accesorios de iluminación con tecnología MyQ®.

829LM

Monitor de garaje y puerta:

Monitorea el estado de apertura/cierre de hasta 4 abre-puertas de garaje o accionamientos de portones MyQ® y los cierra desde cualquier lugar de su hogar.

825LM

Control remoto de iluminación:

Para controlar automáticamente las luces con el abre-puerta, un control remoto Security+ 2.0® o un Internet Gateway LiftMaster®. Se enchufa en cualquier tomacorriente.

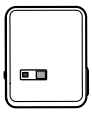

ACCESORIOS ESTÁNDAR

885LM

Control de puerta inalámbrico Security+ 2.0®:

Pulsador, luz y botón auxiliar. Incluye batería.

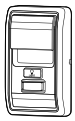

891LM

Control remoto de un botón:

Incluye broche para visera de vehículo.

893LM

Control remoto de 3 botones:

Incluye broche para visera de vehículo.

877LM

Llave digital:

Permite al usuario abrir la puerta del garaje desde afuera al ingresar una contraseña en un teclado diseñado especialmente. También se puede agregar una contraseña provisoria para visitantes o proveedores de servicios. El uso de esta contraseña provisoria se puede limitar a un número programable de horas o entradas.

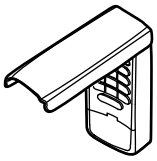

380LM

Luz remota:

Permite al usuario encender una luz de trabajo desde su automóvil con el control remoto del abre-puertas de garaje o desde cualquier lugar de su casa con un control remoto LiftMaster Security+® adicional.

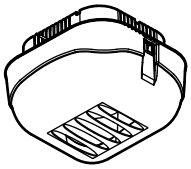

475LM

Reserva de batería:

Proporciona alimentación eléctrica de reserva al abre-puerta.

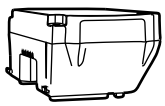

975LM

Asistente láser para estacionar:

El láser permite al usuario estacionar precisamente su vehículo en el garaje.

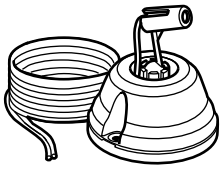

41A5281

Extensiones de soporte:

(Opcionales) Para la instalación del sensor de reversa de seguridad en la pared o en el suelo.

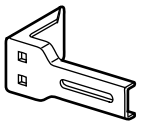

480LM

Juego de montaje alternativo:

Este conjunto pemite que la modelo 8500 sea montada de bajo de la barra de torsión en el cas que la barra de torsión no es redonda o que el ara de montaje normal es obstructivo.

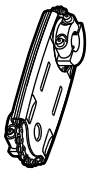

580LM

Sistema alternativo de alimentación:

Si no hubiera un tomacorriente cerca del abre-puerta puede usarse una fuente de alimentación modelo 580LM.

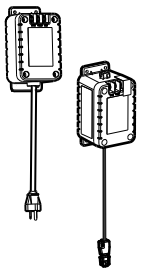

990LM

Protector de sobretensión:

El protector de sobretensión del abre-puerta es apto para proteger contra descargas y sobretensión a los abre-puertas LiftMaster®. Fácil de instalar.

Piezas de repuesto y servicio

LOS SERVICIOS DE LIFTMASTER® ESTÁN A SU DISPOSICIÓN

NUESTRA GRAN ORGANIZACIÓN DE SERVICIO ABARCA TODOS LOS EE.UU.

PUEDE ACCEDER A INFORMACIÓN DE INSTALACIÓN Y SERVICIO POR TELÉFONO. SÓLO LLAME A NUESTRO NÚMERO GRATUITO:

1-800-528-9131

LiftMaster.com

Si necesita instalación, piezas y servicio, póngase en contacto con su distribuidor local de LIFTMASTER/CHAMBERLAIN. Busque al distribuidor en las Páginas Amarillas de su Guía Telefónica o llame a nuestro numero de servicio para obtener una lista de distribuidores en su área.

CÓMO HACER UN PEDIDO DE PIEZAS DE REPUESTO

Los precios de venta serán dados si los pide o las piezas serán enviadas al precio en efecto y se le cobrará dicho precio.

CUANDO ORDENE PIEZAS DE REPUESTO, SIEMPRE DÉ LOS DATOS SIGUIENTES:

- **NÚMERO DE PIEZA**
- **NOMBRE DE LA PIEZA**
- **NÚMERO DE MODELO**

ENVÍE SUS PEDIDOS A:
LIFTMASTER
Technical Support Group
6050 S. Country Club Road
Tucson, Arizona 85706

NÚMERO GRATUITO DE INFORMACIÓN DE SERVICIO:

1-800-528-9131

Garantía

GARANTÍA LIMITADA DE CINCO AÑOS DE LIFTMASTER®
GARANTÍA LIMITADA DE POR VIDA DEL MOTOR
GARANTÍA LIMITADA DE UN AÑO PARA LA BATERÍA DE RESERVA

LiftMaster (el "Vendedor") garantiza al primer comprador (usuario) de este producto, en uso en la residencia en la que fuera originalmente instalado, que está libre de defectos de materiales y/o mano de obra, y dicha garantía se extiende por 60 meses a partir de fecha de compra[y que el motor está libre de defectos de materiales y/o mano de obra, y dicha garantía se extiende por su vida útil a partir de la fecha de compra. La operación apropiada del presente producto depende de que usted cumpla las instrucciones relativas a instalación, operación, mantenimiento y prueba. El hecho de no cumplir de forma estricta con tales instrucciones anulará la presente garantía en su totalidad.
Si, durante el período de la garantía limitada, este producto parece contener un defecto cubierto por la presente garantía limitada, llame al número de teléfono gratuito 1-800-528-9131 antes de desmontar este producto. A continuación, envíe este producto, con gastos de envío pagados por adelantado y asegurado, a nuestro centro de servicio para la reparación oportuna en virtud de la garantía. Se le proporcionarán instrucciones de envío cuando llame. Por favor incluya una descripción breve del problema y un recibo fechado que sirva de prueba de la compra con cualquier producto devuelto para reparación en virtud de la garantía. Los productos devueltos al Vendedor para reparación a efectos de garantía con respecto a los cuales se confirme, tras la recepción correspondiente por parte del Vendedor, que son defectuosos y que se encuentran cubiertos por la presente garantía limitada, serán reparados o reemplazados (de conformidad con la opción exclusiva del Vendedor) sin ningún costo para usted y se devolverán con los gastos pagados por adelantado. Las piezas defectuosas serán reparadas o reemplazadas por piezas nuevas o reprocesadas en fábrica de conformidad con la opción exclusiva del Vendedor.

TODA GARANTÍA IMPLÍCITA DEL PRODUCTO, INCLUYENDO GARANTÍA IMPLÍCITA DE APTITUD COMERCIAL O PARA EL CUMPLIMIENTO DE UN PROPÓSITO PARTICULAR ESTÁ LIMITADA AL PERÍODODE CINCO AÑOS DE LA GARANTÍA LIMITADA MENCIONADA ANTERIORMENTE, A EXCEPCIÓN DE LA GARANTÍA IMPLÍCITA DE LA BATERÍA, QUE ESTÁ LIMITADA A UN PERÍODO DE UN AÑO, LA GARANTÍA DEL MOTOR ESTÁ LIMITADA AL PERÍODO DE VIGENCIA DE LA GARANTÍA OFRECIDA, DESPUÉS DEL CUAL NO EXISTIRÁ NINGUNA GARANTÍA IMPLÍCITA. En ciertos estados no se permiten limitaciones de duración de garantías implícitas, por lo cual, las limitaciones estipuladas anteriormente podrían no aplicarse en su caso particular. ESTA GARANTÍA LIMITADA NO TENDRÁ VALIDEZ EN CASO DE, NI RECONOCERÁ RECLAMOS POR: DAÑOS NO DEBIDOS A DEFECTOS DEL PRODUCTO, DAÑOS CAUSADOS POR DEFECTOS DE INSTALACIÓN, DE USO O DE MANTENIMIENTO (INCLUYENDO, ENTRE OTRAS COSAS, MALTRATO, USO INDEBIDO, FALTA DE MANTENIMIENTO ADECUADO, REPARACIONES EFECTUADAS POR PERSONAL NO AUTORIZADO Y EN CASO DE MODIFICACIONES AL PRODUCTO), MANO DE OBRA POR LA INSTALACIÓN DE UNA UNIDAD REPARADA O CAMBIADA, CAMBIO DE PILAS, CAMBIO DE LÁMPARAS NI UNIDADES INSTALADAS PARA USOS QUE NO SEAN RESIDENCIALES. LA PRESENTE GARANTÍA LIMITADA NO CUBRE NINGÚN PROBLEMA QUE SE ENCUENTRE RELACIONADO CON LA PUERTA DEL GARAJE O LOS ACCESORIOS DE LA PUERTA DEL GARAJE, LO CUAL INCLUYE, A TÍTULO ENUNCIATIVO PERO NO LIMITATIVO, LOS RESORTES DE LA PUERTA, LOS RODILLOS DE LA PUERTA, EL ALINEAMIENTO O LAS BISAGRAS DE LA PUERTA. ESTA GARANTÍA LIMITADA TAMPOCO RECONOCE RECLAMOS POR PROBLEMAS CAUSADOS POR INTERFERENCIA ELECTROMAGNÉTICA / ELECTRÓNICA. EL VENDEDOR NO SERÁ RESPONSABLE BAJO NINGUNA CIRCUNSTANCIA DE DAÑOS CONSECUENCIALES, INCIDENTALES O ESPECIALES QUE SE DERIVEN DEL USO O INCAPACIDAD DE USO DEL PRESENTE PRODUCTO. LA RESPONSABILIDAD DEL VENDEDOR POR INCUMPLIMIENTO DE LA GARANTÍA, INCUMPLIMIENTO DE CONTRATO, NEGLIGENCIA O RESPONSABILIDAD OBJETIVA NO EXCEDERÁ EN NINGÚN CASO EL COSTO DEL PRODUCTO CUBIERTO POR LA PRESENTE. NINGUNA PERSONA SE ENCUENTRA AUTORIZADA A ASUMIR EN NUESTRO NOMBRE NINGUNA RESPONSABILIDAD EN RELACIÓN CON LA VENTA DEL PRESENTE PRODUCTO.

Algunos estados no permiten la exclusión o limitación de daños consecuenciales, incidentales o especiales, de manera que es posible que la limitación o exclusión anterior no resulte de aplicación en su caso. La presente garantía limitada le proporciona derechos específicos, y es posible que usted tenga asimismo otros derechos que pueden variar en función del estado.

© 2015, LiftMaster
Todos los Derechos Reservados